SCUDO

CENY, WYPOSAŻENIE, PODSTAWOWE INFORMACJE TECHNICZNE

ROK MODELOWY 2026.5, ROK PRODUKCJI 2026
Rekomendowane ceny detaliczne netto obowiązujące od 6 października 2026 r.
Oferta wyłącznie dla przedsiębiorców. O szczegóły zapytaj Dealera lub sprawdź na **salon.fiatprofessional.pl**

FIAT PROFESSIONAL

FIAT SCUDO

NADWOZIE

Nowoczesny modułowy Furgon – z charakterystyczną dla marki stylistyką przodu – o standardowej lub wydłużonej długości nadwozia oferuje, w zależności od wersji, od 2 do 6 miejsc i ładowność do 1 280 kg. Wysokość pojazdu około 1,9 m umożliwia bezproblemowy wjazd do miejsc o ograniczonej wysokości, np. na parking podziemny.

Fiat Scudo może być wyposażony w prawe i lewe drzwi przesuwane oraz drzwi tylne dwuskrzydłowe symetryczne lub pojedyncze otwierane do góry, pełne lub przeszklone. Masywne zderzaki i listwy boczne chronią lakier przed uszkodzeniem.

UKŁAD NAPĘDOWY

Model napędza nowy, najbardziej wydajny i ekologiczny silnik 2.2 Diesel, o największej pojemności w swojej klasie lub silnik elektryczny kolejnej generacji z układem o zwiększonym zasięgu.

WERSJA ELEKTRYCZNA

5 x ZERO

natężenia hałasu | zapachu spalin | zmiany biegów | drgań i wibracji | emisji CO_2 podczas jazdy

FIAT SCUDO

KABINA

KOLOROWY CYFROWY 10” WYŚWIETLACZ WSKAŹNIKÓW KIEROWCY.
WNĘTRZE Z PAKIETAMI COMFORT I CITY.

SYSTEM MULTIMEDIALNY Z NAWIGACJĄ 10”

Fotel kierowcy z podłokietnikiem i wielokierunkową regulacją, dwumiejscowa kanapa dla pasażerów ze schowkiem pod siedziskiem i składanym oparciem tworzącym praktyczny stolik lub też regulowany pojedynczy fotel pasażera, klimatyzacja i praktyczne schowki zapewniają komfort codziennej pracy. W wersjach Brygadowych tylna kanapa wygodnie mieści 3 dodatkowych pasażerów. Luksusowy pakiet wnętrza ze skórzaną czarną tapicerką zmienia całkowicie charakter samochodu z dostawczego na osobowy.

System multimedialny z 10” ekranem dotykowym i funkcją projekcji ekranu smartfona zapewnia kontakt ze światem, nawigację, rozrywkę i wszystkie niezbędne informacje.

EKRAN WSKAŹNIKÓW KIEROWCY 10”
wersja standardowa

SYSTEM RADIO Z 5” EKRANEM
wersja standardowa

Cennik Nowego Fiata Scudo Furgon,
rok produkcji 2026, rok modelowy 2026.5 (seria 4, 0MM)
nr 3/2026 z dnia 6 października 2026

FIAT SCUDO

PRZESTRZEŃ ŁADUNKOWA

PAKIET MAGIC CARGO

- Otwór o maks. szerokości 438 mm i wysokości 335 mm
- Maks. długość przestrzeni po podłodze 4,02 m
- Dodatkowa przestrzeń w kabinie po złożeniu prawego fotela

Panele ochronne do połowy wysokości ścian.

W przestrzeni ładunkowej Furgonu o pojemności od 3,2 do 6,6 m^3 mieści się od 2 do 3 europalet.

Przegroda kabiny z otworem na długie przedmioty Magic Cargo, po podniesieniu części siedziska kanapy pasażerów z przodu, elastycznie powiększa zdolności przewozowe i umożliwia transport ładunków o długości ponad 4 m.

W wersji Brygadowej Składanej 2. rząd siedzeń wraz z przegrodą łatwo przesuwa się do przodu, tworząc przestrzeń o długości do około 2,4 m.

Platforma zabudowana skrzynią ładunkową może przewieść nawet 4 europalety.

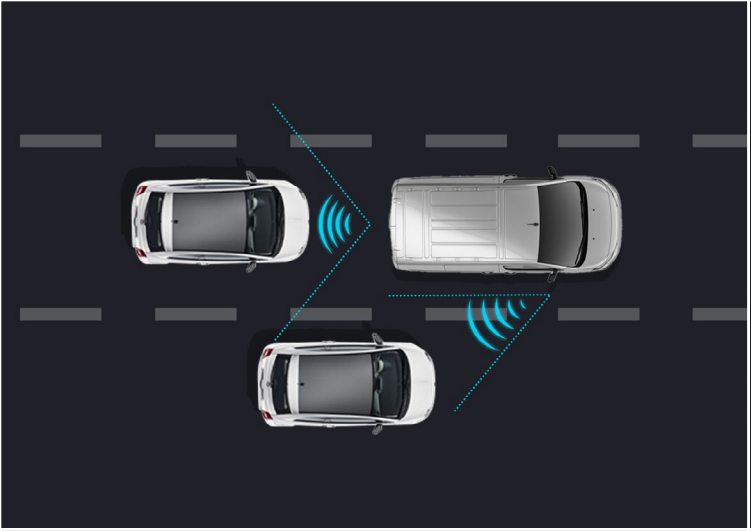

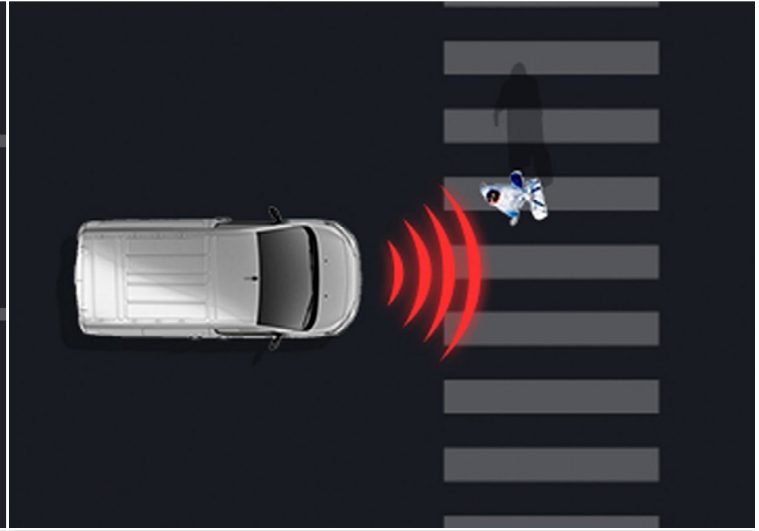

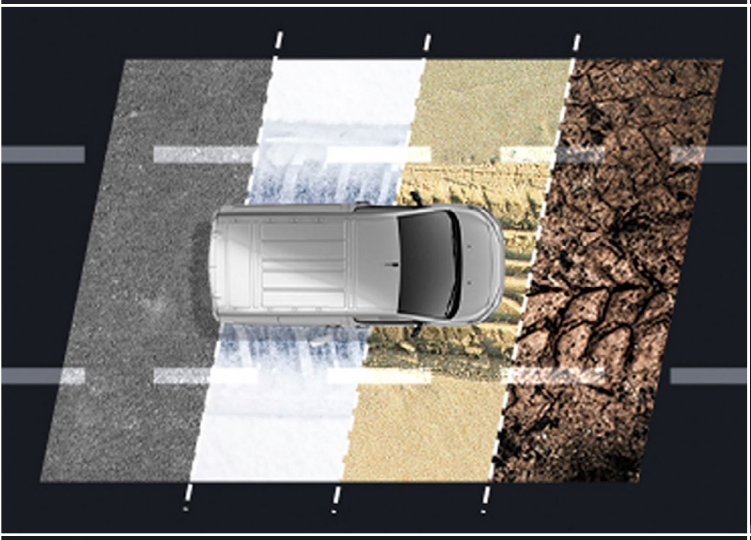

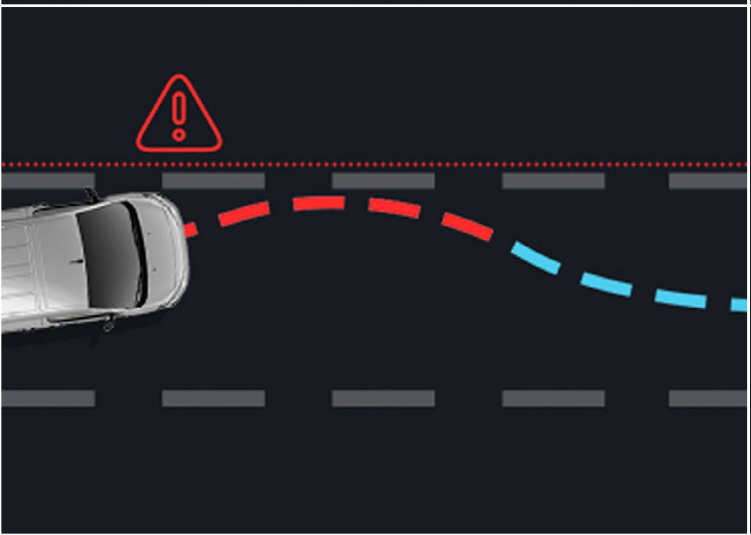

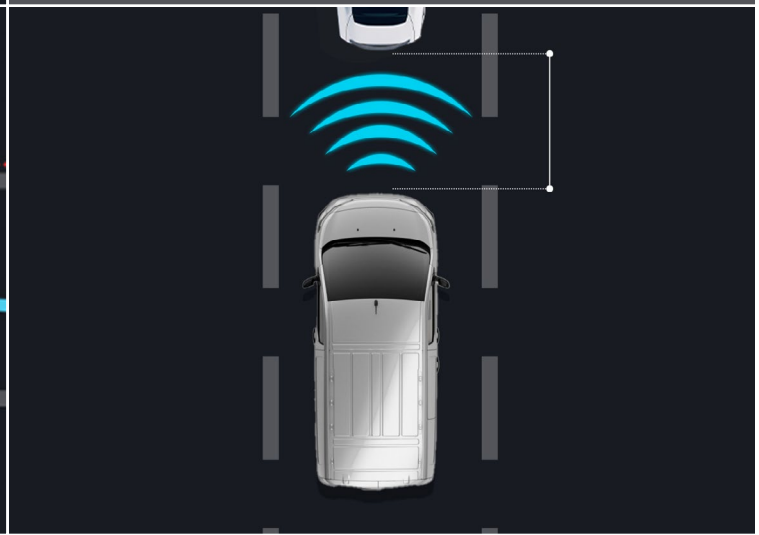

FIAT SCUDO

SYSTEMY BEZPIECZEŃSTWA

Wśród 18 zaawansowanych systemów bezpieczeństwa i wspomagania kierowcy warto zwrócić uwagę na system dwóch kamer Surround Vision generujących obraz na tył i bok pojazdu, wyświetlany na ekranie w formie lusterka wewnętrznego.

Samochód może ostrzegać o pojeździe w martwym polu i monitorować przestrzeń po bokach dzięki układowi czujników rozmieszczonych wokół nadwozia. Ostrzega również przed kolizją m.in. z pojazdem poprzedzającym, pieszym lub rowerzystą, a w razie zagrożenia uruchamia autonomiczne hamowanie awaryjne.

Zaawansowany układ utrzymania w osi pasa ruchu umożliwia półautonomiczną jazdę po oznaczonej liniami poziomymi jezdni.

PAKIET „WORKSITE”

Układ optymalizacji trakcji Grip Control z funkcją kontroli zjazdu ze wzniesień ułatwia jazdę w trudnych warunkach po wymagających nawierzchniach, na przykład przekazując siłę napędu na koło o największej przyczepności. Na stromych zjazdach wspiera kierowcę w utrzymaniu kontroli nad pojazdem. Opony całoroczne, dolna stalowa osłona ochronna silnika i zwiększony prześwit podwozia dodatkowo poprawiają zdolności terenowe.

NASZE FINANSOWANIE

STELLANTIS FINANCIAL SERVICES

Od ponad 24 lat wspieramy kierowców i przedsiębiorców w Polsce. Jako część globalnej Grupy Stellantis – obecnej w ponad 130 krajach – oferujemy nowoczesne, bezpieczne i elastyczne finansowanie oraz ubezpieczenia dopasowane do Twoich potrzeb. Dbamy o mobilność jutra – oferujemy produkty wspierające elektromobilność i zrównoważony rozwój.

SIMPLY DRIVE
LEASING JAK ABONAMENT

- Niskie raty abonamentowe i komfort korzystania z nowego samochodu
- Brak ryzyka spadku wartości pojazdu
- Możliwość zwrotu, wymiany na nowe auto lub wykupu na koniec umowy

LEASING KLASYCZNY
PROSTA I PEŁNA KONTROLA

- Finansowanie bez wysokiego wkładu początkowego
- Atrakcyjne warunki wykupu
- Brak limitu kilometrów

WIĘCEJ MOŻLIWOŚCI FINANSOWANIA

- Pożyczki ratalne – od 6 do 84 miesięcy
- Pożyczki balonowe – 50/50, 60/40 lub 3x33

TWOJE KORZYŚCI
DLACZEGO STELLANTIS FINANCIAL SERVICES?

- Ponad 100 lat doświadczenia w Europie
- Szybka decyzja – nawet w godzinę, online lub u Dealera
- Komfort – korzystasz z auta bez konieczności posiadania go na własność
- Bezpieczeństwo – nowoczesne produkty ubezpieczeniowe
- Wygoda – obsługa online, minimum formalności
- Przejrzyste zasady – to Ty decydujesz, jak kończy się umowa

KOMPLEKSOWE UBEZPIECZENIA

- Spłaty finansowania i straty finansowej
- Komunikacyjne i wypadkowe
- Ochrona przedmiotów w pojeździe

DOWIEDZ SIĘ WIĘCEJ

FIAT PROFESSIONAL | **Wybierz auto i sprawdź naszą ofertę!**

STELLANTIS FINANCIAL SERVICES

NASZE FINANSOWANIE

LEASYS PRO

Leasys PRO to elastyczne rozwiązanie finansowe dla przedsiębiorców, którzy chcą korzystać z nowych samochodów dostawczych bez angażowania kapitału i ryzyka nieprzewidzianych kosztów.

ELASTYCZNA OFERTA DLA FIRM RÓŻNEJ WIELKOŚCI

- Umowa od 25 do 60 miesięcy
- Wkład własny od 0% do 30%
- Limit przebiegu dostosowany do użytkowania, od 10 000 do 200 000 km
- Minimum formalności i szybka decyzja

PRZEWIDYWALNE I NIŻSZE KOSZTY EKSPLOATACJI

- Brak wysokich kosztów zakupu
- Stała rata miesięczna – pełna kontrola nad budżetem

OPCJE ZAKOŃCZENIA UMOWY

- Wymiana samochodu na nowy, wykup lub jego zwrot

MOŻLIWOŚĆ DOPASOWANIA USŁUG ZAWARTYCH W RACIE ZGODNIE Z OCZEKIWANIAMI

PAKIET USŁUG	BASIC	STANDARD	PREMIUM
Finansowanie	•	•	•
Assistance, samochód zastępczy		•	•
Pełna obsługa serwisowa		•	•
Ubezpieczenie OC, ochrona AC, ochrona szyb			•
Opony	opcja	opcja	opcja

FIAT PROFESSIONAL | **Wybierz wynajem długoterminowy dopasowany do Twoich potrzeb!**

LEASYS PRO

DOWIEDZ SIĘ WIĘCEJ

SCUDO FURGON
ELEMENTY WYPOSAŻENIA STANDARDOWEGO

NADWOZIE
- Reflektory halogenowe ze światłami do jazdy dziennej
- Zderzaki, klamki, obudowy lusterek zewnętrznych i listwy ochronne w kolorze czarnym
- Obręcze stalowe 16” z czarnymi półkołpakami

WNĘTRZE
- System multimedialny z 5’’ czarno-białym ekranem dotykowym, z łączami Bluetooth®, USB oraz tunerem AM/FM/DAB, kierownica z przyciskami sterowania
- Monochromatyczny 10” wyświetlacz wskaźników kierowcy
- Tapicerka materiałowa Curitiba Black Art Grey / Brazilia
- Fotel kierowcy z podłokietnikiem i 6-kierunkową regulacją oraz regulacją podparcia odcinka lędźwiowego kręgosłupa
- Dwumiejscowa kanapa pasażerów z przodu ze schowkiem pod siedziskiem lub pojedynczy fotel pasażera z 4-kierunkową regulacją

PRZEDZIAŁ ŁADUNKOWY
- Stała przegroda kabiny
- Oświetlenie górne
- Drzwi tylne dwuskrzydłowe, symetryczne, nieprzeszklone, otwierane pod kątem 180°
- Drzwi boczne przesuwane prawe, sterowane manualnie
- Uchwyty mocowania ładunku i panele ochronne do połowy wysokości przedziału

SYSTEMY BEZPIECZEŃSTWA
- System stabilizacji toru jazdy ESP z układem ABS
- Układ wspomagania ruszania na pochyłościach
- Przednie poduszki powietrzne kierowcy i pasażera
- **Pakiet Bezpieczeństwa:** układ rozpoznawania znaków ograniczenia prędkości, układy ostrzegania przed kolizją z funkcją hamowania awaryjnego, układ ostrzegania o niezamierzonej zmianie pasa ruchu i korekty toru jazdy, zaawansowany system wykrywania zmęczenia kierowcy, system sterowania światłami drogowymi
- Tempomat z funkcją rekomendacji ograniczenia prędkości
- Układ automatycznego sterowania światłami mijania i wycieraczkami szyby przedniej (czujnik deszczu)
- Moduł telematyczny (Connect): m.in. połączenie alarmowe i wezwanie pomocy drogowej
- Czujniki parkowania z tyłu
- System monitorujący ciśnienie w oponach, zestaw naprawczy do opon z kompresorem

KOMFORT
- Elektrycznie sterowane, podgrzewane lusterka zewnętrzne
- Klimatyzacja sterowana manualnie
- Elektrycznie sterowane szyby przednie (sekwencyjnie), barwione
- Elektrycznie sterowany hamulec postojowy
- Kolumna kierownicy regulowana w dwóch płaszczyznach
- Zamek centralny

E-SCUDO
WYPOSAŻENIE STANDARDOWE WERSJI ELEKTRYCZNYCH PONAD WERSJE SPALINOWE

- Układ wyboru trybów jazdy
- Manetki sterowania poziomem rekuperacji (hamowania z odzyskiwaniem energii) przy kierownicy
- Dodatkowe usługi łączności online Connect (np. funkcje zdalne e-Remote Control)
- Ładowarka pokładowa dwukierunkowa 3-fazowa 11 kW (opcjonalnie 1-fazowa 7,4 kWh)
- Złącze szybkiego ładowania prądem stałym DC o mocy do 100 kW
- Kabel do ładowania tryb 3, złącze T2, trójfazowy (32A)
- Osłona ochronna pod silnikiem

FIAT SCUDO
MODELE I WERSJE

FURGON
2-/3-MIEJSCOWY

Przestrzeń ładunkowa: do 6,6 m³

Długość nadwozia: L1 i L2

- Stała przegroda kabiny za 1. rzędem siedzeń, pełna lub przeszklona, w wersji „Komfort" z dodatkową izolacją akustyczną, bez lub ze specjalnym otworem na długie przedmioty

(3 euro-palety)

FURGON BRYGADOWY
5-/6-MIEJSCOWY

Przestrzeń ładunkowa: do 4,0 m³

Długość nadwozia: L1 i L2

- Stała przegroda kabiny za 2. rzędem siedzeń, przeszklona, zintegrowana z 3 fotelami, z otworem dolnym umożliwiającym transport płaskich podłużnych towarów do 2,14 m
- Stała 3-miejscowa tylna kanapa, dzielona w proporcji 60/40, dwa podłokietniki, schowek 90 l pod siedziskami, kieszenie w podstawie, uchwyty Isofix, podsufitka tekstylna
- Boczne oraz kurtynowe poduszki powietrzne
- Wewnętrzne lusterko wsteczne
- Podłoga całej kabiny pokryta tworzywem sztucznym
- Panele boczne o strukturze plastra miodu, czarne filcowane dla 2. rzędu siedzeń
- Szyby boczne dla 2. rzędu siedzeń, przyciemniane
- Opcjonalny Pakiet Luksusowy, m.in. z tapicerką skórzaną, z wykończeniem wnętrza jak w modelach osobowych

(do 2 euro-palet)

FURGON BRYGADOWY SKŁADANY
5-/6-MIEJSCOWY

Przestrzeń ładunkowa: do 5,5 m³

Długość nadwozia: L1 i L2

- Ruchoma przegroda kabiny za 2. rzędem siedzeń, umożliwiająca transport ładunku o długości do około 2,4 m
- Składana 3-miejscowa tylna kanapa zintegrowana z ruchomą kratą ochronną kabiny
- Boczne oraz kurtynowe poduszki powietrzne
- Wewnętrzne lusterko wsteczne
- Panele boczne o strukturze plastra miodu, czarne filcowane dla 2. rzędu siedzeń
- Szyby boczne dla 2. rzędu siedzeń, przyciemniane
- Podłoga przestrzeni ładunkowej pokryta sklejką 9 mm z warstwą antypoślizgową

(do 2 euro-palet)

PLATFORMA DO KONWERSJI
2-/3-MIEJSCOWA

Pojazd niekompletny do zabudowy

Długość nadwozia: L1

- Brak przegrody kabiny za 1. rzędem siedzeń
- Wzmocniony akumulator i alternator
- Instalacja elektryczna haka z modułem sterującym i system stabilizacji toru jazdy przyczepy
- Skrzynka techniczna: elektryczne złącze odbioru mocy do zabudów

CENY (ceny po rabacie**)

- 2.2 Diesel 150 KM – wyprzedana
- EV 136 KM 49 kWh – wyprzedana
- EV 136 KM 75 kWh – wyprzedana

(do 4 euro-palet)

Powyższe grafiki przedstawiają dostępne warianty tylnych drzwi. Wyposażenie standardowe to drzwi dwuskrzydłowe symetryczne, nieprzeszklone.

CENNIK – FIAT SCUDO

ROK PRODUKCJI 2026, ROK MODELOWY 2026.5
OFERTA WYŁĄCZNIE DLA PRZEDSIĘBIORCÓW (ZŁ NETTO*)

Do 8 lat GWARANCJA SPECJALNA FIAT PROFESSIONAL

- **Elektryk w cenie Diesla!** **
- **Do 8 lat Gwarancji Specjalnej Fiat Professional** – przedłużona gwarancja do 8 lat lub 160 000 km ***
- **Promocyjny leasing 102% + GAP** dla przedsiębiorców ****
- **Ubezpieczenie od 2,5%** ceny pojazdu w pierwszym roku eksploatacji *****
- O najlepszą ofertę zapytaj swojego Dealera lub sprawdź na **salon.fiatprofessional.pl**

CENNIK			FURGON		FURGON BRYGADOWY		FURGON BRYGADOWY SKŁADANY	
		ceny netto	M (L1) 3-osobowy	XL (L2) 3-osobowy	M (L1) 6-osobowy	XL (L2) 6-osobowy	M (L1) 6-osobowy	XL (L2) 6-osobowy
1.5 Diesel 120 KM	M6	katalogowe	130 787 zł	137 787 zł	–	–	~~147 287 zł~~	154 787 zł
		po rabacie **	**89 100 zł**	**94 100 zł**			WYPRZEDANY	**106 800 zł**
2.2 Diesel 150 KM	M6	katalogowe	141 387 zł	148 387 zł	~~155 387 zł~~	162 887 zł	~~157 887 zł~~	165 387 zł
		po rabacie **	**97 560 zł**	**102 390 zł**	WYPRZEDANY	**112 390 zł**	WYPRZEDANY	**114 120 zł**
2.2 Diesel 150 KM	A8	katalogowe	~~148 587 zł~~	155 587 zł	162 587 zł	170 087 zł	–	–
		po rabacie **	WYPRZEDANY	**107 360 zł**	**112 190 zł**	**117 360 zł**		
2.2 Diesel 180 KM	A8	katalogowe	~~153 087 zł~~	160 087 zł	~~167 087 zł~~	174 587 zł	–	–
		po rabacie **	WYPRZEDANY	**110 460 zł**	WYPRZEDANY	**120 470 zł**		
EV 136 KM 49 kWh	A1	katalogowe	~~183 087 zł~~	~~187 587 zł~~	~~197 087 zł~~	~~204 587 zł~~	–	–
		po rabacie **	WYPRZEDANY	WYPRZEDANY	WYPRZEDANY	WYPRZEDANY		
EV 136 KM 75 kWh	A1	katalogowe	~~207 087 zł~~	214 987 zł	~~221 087 zł~~	~~228 587 zł~~	–	–
		po rabacie **	WYPRZEDANY	**107 060 zł**	WYPRZEDANY	WYPRZEDANY		

Dostępne długości nadwozia: M (L1) = długa (4981 mm), XL (L2) = wydłużona (5331 mm)

*Cennik adresowany jest do przedsiębiorców. Wszystkie ceny zawarte w niniejszym cenniku są rekomendowanymi cenami detalicznymi netto (do cen należy doliczyć podatek VAT). Podane ceny zawierają podatek akcyzowy zależny od typu homologacji i od pojemności silnika. Do podanych cen doliczana będzie opłata transportowa w wysokości 813 zł netto. Dostępność może być uzależniona od bieżących możliwości produkcyjnych lub obowiązywać do wyczerpania zapasów. Prosimy o potwierdzenie dostępności poszukiwanego modelu u Dealera marki Fiat. Samochody na składzie dealerskim mogą zawierać dodatkowe, płatne wyposażenie. Podane ceny mogą ulec zmianie bez uprzedzenia w zależności od zmian cen wprowadzonych przez producenta, jak również zmian w podatkach i przepisach celnych. Wiążące ustalenie ceny, a także specyfikacji pojazdu następuje w umowie sprzedaży zawartej z Dealerem. Informacje na temat gwarancji pojazdu, zawarte w niniejszym cenniku, nie są równoznaczne z udzieleniem gwarancji kupującemu. Gwarancja zostanie udzielona podczas sprzedaży pojazdu. Warunki gwarancji zostaną określone w dokumencie gwarancyjnym wydanym przez Dealera. Przedstawione informacje są aktualne w chwili ukazania się niniejszej publikacji. Producent zastrzega sobie w każdej chwili prawo do zmian w zakresie oferowanych modeli, ich kolorów, budowy, parametrów technicznych i wyposażenia. Przedstawione ilustracje i zdjęcia zostały zamieszczone wyłącznie w celach poglądowych i mogą różnić się od rzeczywistego wyglądu pojazdu. Niniejszy cennik nie stanowi oferty w rozumieniu prawa i jest publikowany jedynie dla celów informacyjnych bez żadnej odpowiedzialności. Klientów flotowych (firmy i przedsiębiorstwa prowadzące działalność gospodarczą bądź instytucje prowadzące działalność społeczną, zarejestrowane w Polsce i rejestrujące auto na terenie Polski) w sprawie zapytań ofertowych prosimy o kontakt z Dealerem marki Fiat.

** Ceny z rabatem promocyjnym obowiązują od 6 października 2026 i dotyczą samochodów z roku produkcji 2026. Cena wersji elektrycznej odnosi się do zbliżonej referencyjnej ceny analogicznej wersji spalinowej modelu, zgodnie z siatką rabatową. Szczegóły dostępne są u Autoryzowanych Dealerów i na www. Niniejsza informacja nie stanowi oferty w rozumieniu art. 66 Kodeksu cywilnego i ma charakter wyłącznie informacyjny.

*** Jeśli dobrowolnie zdecydujesz się na wykonanie przeglądu okresowego przewidzianego w planie przeglądów okresowych swojego pojazdu u Autoryzowanego Dealera marki Fiat, uzyskasz możliwość skorzystania z bezpłatnej specjalnej gwarancji obejmującej główne elementy mechaniczne pojazdu. Niniejsza specjalna gwarancja obowiązuje do daty następnego okresowego przeglądu, maksymalnie do 8 lat (uwzględniono okres obowiązywania standardowej gwarancji producenta) lub do 160 000 km (w zależności od tego, co nastąpi wcześniej) od daty pierwszej rejestracji pojazdu. Niniejsza specjalna gwarancja nie ma wpływu na standardową gwarancję producenta, która obowiązuje niezależnie od miejsca wykonywania regularnych przeglądów pojazdu. Szczegółowe informacje na temat niniejszej specjalnej gwarancji, w tym dotyczące zakresu, jej ograniczeń i warunków można znaleźć w Ogólnych Warunkach dostępnych u Autoryzowanych Dealerów marki i na stronie internetowej marki Fiat.

**** Oferta leasingu Stellantis Financial Services skierowana do przedsiębiorców z sumą opłat na poziomie 102% (oprocentowanie stałe), wyliczona dla okresu 24 miesięcy, wpłaty początkowej 45% oraz wartości wykupu 19%, według stanu na sierpień 2026 r. Oferta dotyczy tylko samochodów nowych. Do skorzystania z oferty wymagane jest Ubezpieczenie Straty Finansowej (GAP). Niniejsza informacja nie stanowi oferty w rozumieniu art. 66 Kodeksu cywilnego. Zgoda na udzielenie leasingu jest uzależniona od zdolności kredytowej Klienta ustalanej zgodnie z procedurami Leasingodawcy.

***** Pakiet ubezpieczeń OC/AC/NNW/Assistance dla pojazdów w pierwszym roku eksploatacji od 2,5 % ceny pojazdu. Promocja obowiązuje do odwołania. Stała suma ubezpieczenia, brak konsumpcji sumy ubezpieczenia oraz udziału własnego, zniesiona zwyżka w przypadku pojazdów będących własnością (lub współwłasnością) osób fizycznych w wieku do 29 lat, naprawa samochodu w ASO. Zwyżki z tytułu użytkowania oraz rozszerzenia ochrony pokrywa Klient zgodnie ze stawkami Ubezpieczyciela.

FIAT SCUDO

WYPOSAŻENIE STANDARDOWE I DODATKOWE FIATA SCUDO

BEZPIECZEŃSTWO I UKŁADY WSPOMAGAJĄCE KIEROWCĘ		Furgon	Brygadowy	Brygadowy Składany
		zł netto	zł netto	zł netto
Układ ABS oraz stabilizacji toru jazdy ESP® z układem wspomagania ruszania na pochyłościach HSA	Y2L(RS02)	S	S	S
Układ Grip Control optymalizacji trakcji, ułatwiający jazdę po wymagających nawierzchniach ze wspomaganiem zjazdu ze stromych wzniesień (Hill Assist)		P	P	P
Przednie poduszki powietrzne kierowcy i pasażera	Y1Z (NN01)	S	S	S
Boczne poduszki powietrzne kierowcy i pasażera oraz kurtynowe poduszki powietrzne	FEK (NF26)	P	S	S
Układ ostrzegania o braku zapiętych pasów z przodu	FDX (RS14)	S	S	S
Układ odcięcia paliwa w przypadku zderzenia	(RS04)	S	S	S
Pakiet Bezpieczeństwa Układ rozpoznawania znaków ograniczenia prędkości. Układ ostrzegania przed kolizją z funkcją hamowania awaryjnego. Układ ostrzegania o niezamierzonej zmianie pasa ruchu i korekty toru jazdy. System sterowania światłami drogowymi.	(ZVKR)	S	S	S
Układ automatycznego sterowania światłami mijania i wycieraczkami szyby przedniej	Y1U (NB08)	S	S	S
Inteligentny tempomat z funkcjami rekomendacji zalecanej prędkości i ogranicznika prędkości	FJF (RG31)	S	S	S
Zaawansowany tempomat adaptacyjny (kamera oraz czujnik radarowy), z funkcją Stop&Go w wersjach z automatyczną skrzynią	KXS/Y3Z (RG35/RG37)	P	P	P
Zaawansowany system wykrywania zmęczenia kierowcy (kamera monitorująca w lewym słupku dachowym A)	KI1 (ZVOE)	S	S	S
System Fiat Connect (m.in. SOS & Assistance) w konsoli sufitowej – patrz szczegóły na str. 23	Y2U (YR22)	S	S	S
2 kluczyki z pilotem zdalnego sterowania zamkiem centralnym (selektywne zamykanie przestrzeni ładunkowej, blokowanie zamków po ruszeniu, odblokowanie w przypadku zderzenia)	KK2+F85 (JA12+RS05)	S	S	S
System automatycznego sterowania zamkami drzwi i zapłonem Open&Start (ADML)	KC2 (JA18)	P	P	–
Wewnętrzne lusterko wsteczne	K5K (RL02)	P	S	S
Czujniki parkowania z tyłu	FI1 (WYAV)	S	S	S
Układ ostrzegania o pojeździe w martwym polu i monitorowania przestrzeni po bokach z czujnikami parkowania przód, tył i po bokach	YWQ (AO01)	P	P	–
Kamera cofania 180°		P	P	P
Kamery „Surround Vision”: wsteczna i prawa boczna (wizualizacja na wewnętrznym lusterku również podczas jazdy do przodu)		P	P/ –	–
Hamulec postojowy sterowany elektrycznie	Y0U (FH05)	S	S	S

FIAT SCUDO

WYPOSAŻENIE STANDARDOWE I DODATKOWE FIATA SCUDO

NADWOZIE		Furgon	Brygadowy	Brygadowy Składany
		zł netto	zł netto	zł netto
Lakier bazowy biały Gelato	5DL	S	S	S
Lakier opcjonalny		2 800	2 800	2 800
Zderzaki i klamki drzwi w kolorze czarnym. Obudowy lusterek zewnętrznych, listwy ochronne boczne oraz listwy mechanizmu drzwi przesuwanych w kolorze czarnym.	FF5/FF7 (RS09)	S	S	S
Drzwi prawe boczne przesuwane	FI7 (WZ04)	S	S	S
Drzwi lewe boczne przesuwane	FI8 (WZ07)	1 700	1 700	1 700
Szyby boczne 2. rzędu stałe, przyciemnione w 30% (nieakustyczne w wersji Brygadowy Składany)	Y2N/FGR (VD02/VG07)	600	S	S
Szyby boczne 2. rzędu stałe, przyciemnione w 70%	Y73 (VD09)	1 700	P	–
Szyby boczne 2. rzędu stałe, przyciemnione w 90%	FGO (VD18)	1 000	P	S
Szyby boczne 2. rzędu przesuwane (otwierane), przyciemnione w 70% (zawarte w Y73)	FGQ (VG02)	P	1 500	1 500
Stałe okna w tylnej części przestrzeni ładunkowej, przyciemnione w 30% Zawierają: stałe szyby 2. rzędu FGR oraz drzwi tylnych FHN	FGU (VI01)	2 400	2 400	2 400
Drzwi tylne dwuskrzydłowe symetryczne, nieprzeszklone (kąt otwarcia 180 stopni)	FHL (WO01)	S	S	S
Drzwi tylne dwuskrzydłowe symetryczne, przeszklone (ogrzewanie i wycieraczki szyb)	FHN (WO05)	1 500/P	1 500/P	1 500/P
Drzwi tylne pojedyncze otwierane do góry, przeszklone (ogrzewanie i wycieraczka szyby)	FHO (WO06)	1 500	1 500	1 500
Drzwi tylne pojedyncze otwierane do góry, z niezależnie otwieraną szybą (ogrzewanie i wycieraczka szyby)	FHP (WO07)	2 200	2 200	–
Elektrycznie sterowane i podgrzewane lusterka zewnętrze	YF9 (RJ05)	S	S	S
Elektrycznie składane lusterka zewnętrzne	Y15 (HU02)	P	P	P
Reflektory Full EcoLED ze światłami do jazdy dziennej w technologii LED	Y1G (LA10)	2 000	2 000	–
Reflektory przeciwmgielne		P	P	P
Dolna osłona ochronna silnika. Stalowa – dostępna w pakietach, plastikowa – standard tylko dla wersji EV.	YZW (FX01)	P (S)	P (S)	P (S)
Hak holowniczy demontowany bez użycia narzędzi (niedostępny w wersji EV)	KN0 (AQ05)	2 000	2 000	2 000
Zaczep holowniczy wzmocniony z zabezpieczeniem obejmą (niedostępny w wersji EV)	F5D (AQ10)	2 500	2 500	2 500

FIAT SCUDO

WYPOSAŻENIE STANDARDOWE I DODATKOWE FIATA SCUDO

NADWOZIE – KOŁA		Furgon	Brygadowy	Brygadowy Składany
		zł netto	zł netto	zł netto
Obręcze kół stalowe 16” z oponami 215/65 R16	FJ0	S	S	S
Obręcze kół stalowe 17” z oponami 215/60 R17 z pełnymi kołpakami kół	FJ3	P	P	P
Obręcze kół stalowe 17” z oponami całorocznymi 215/60 R17	FJC	1 900/P	1 900/P	1 900/P
Obręcze kół ze stopów lekkich 17x6,5” z oponami 215/60R17	FJ7	3 200	3 200	–
Zestaw naprawczy do opon, z kompresorem	Y1L (LV02)	S	S	S
System monitorujący ciśnienie w oponach (pomiar pośredni)	YFT (UE05)	S	S	S
Zapasowe koło pełnowymiarowe 16/17”, z podnośnikiem (w zależności od wielkości obręczy kół)	FFZ (RS03)	900/P	900/P	900/P

KOLORY LAKIERÓW

Biały Gelato
lakier bazowy 5DL/549

Srebrny Maestro
lakier metaliczny 5DN/861

Czarny Cinema
lakier metaliczny 5DP/632

Szary Colosseo
lakier metaliczny AY6/125

FELGI I KOŁPAKI

FJ0 / FJC
16-/17-calowe stalowe
z małymi kołpakami

FJ3
17-calowe stalowe czarne
z pełnymi kołpakami

FJ7
17-calowe aluminiowe
srebrne

TAPICERKI

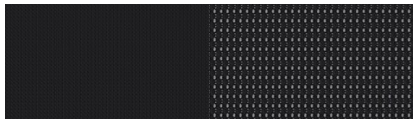

Tapicerka z tkaniny
Curitiba Black Art Grey / Brazilia

Tapicerka skórzana
Claudia

S – wyposażenie standardowe wersji P – opcja wyposażenia dostępna w pakietach lub w ramach innych elementów wyposażenia (–) – kreska oznacza wyposażenie niedostępne w określonej wersji
Cennik Nowego Fiata Scudo Furgon, rok produkcji 2026, rok modelowy 2026.5 (seria 4, 0MM) nr 3/2026 z dnia 6 października 2026

FIAT SCUDO

WYPOSAŻENIE STANDARDOWE I DODATKOWE FIATA SCUDO

WNĘTRZE – TAPICERKI I FOTELE		Furgon	Brygadowy	Brygadowy Składany
		zł netto	zł netto	zł netto
Tapicerka z tkaniny Curitiba Black Art Grey / Brazilia, szaro-czarna	BS8/054	S	S	S
Tapicerka skórzana Claudia, czarna	211/108	–	P	–
Fotel kierowcy z podłokietnikiem, dwumiejscowa kanapa pasażerów ze schowkiem pod siedziskiem Regulacje fotela kierowcy: wzdłużna, oparcia, wysokości oraz oparcia w odcinku lędźwiowym. • Wersja Brygadowa z jednymi drzwiami przesuwanymi: oparcie środkowe składane w stolik • Wersja Brygadowa z dwoma drzwiami przesuwanymi: regulacja lędźwiowa fotela kierowcy	FHB (WAAF)	S	S	S
Fotel kierowcy (jw.) oraz **pojedynczy fotel pasażera**, z podłokietnikami Regulacje pojedynczego fotela pasażera: wzdłużna, pochylenia oparcia	FHE (WAAS)	0	0	0
Pakiet Magic Cargo - przegroda kabiny z otworem na długie przedmioty Fotel kierowcy z podłokietnikiem. Dwumiejscowa kanapa pasażerów ze schowkiem pod siedziskiem z zagłówkami regulowanymi na wysokość, oparcie środkowe składane w ruchomy stolik formatu A4 oraz podnoszony fotel skrajny (prawy).	FHF (WAAT)	1 700/P	–	–
Furgon Brygadowy: tylna kanapa 3-miejscowa stała, dzielona w proporcji 60/40, z zagłówkami i podłokietnikami, mocowaniami IsoFix i-Size & Top Tether i schowkiem pod 2/3 siedziska. Przegroda kabiny stała za 2. rzędem, izolowana, z oknem. Podsufitka tekstylna.	F7N (CA07)	–	S	–
Pakiet wnętrza brygadowego 2. rzędu siedzeń Drzwi prawe i lewe boczne przesuwane. Plastikowe panele ścian i drzwi kabiny, osłony słupków dachowych B. Dwa głośniki oraz dwa gniazda ładowania USB C dla 2. rzędu. Regulacja oparcia w odcinku lędźwiowym fotela kierowcy. Szyby boczne 2. rzędu stałe, przyciemnione w 70%.	F9T (ER24)	–	2 500	–
Furgon Brygadowy Składany: tylna kanapa 3-miejscowa składana, z zagłówkami. Przegroda kabiny ruchoma – krata zintegrowana z fotelami 2. rzędu. Brak podsufitki z tyłu.	F7M (CA06)	–	–	S
Fotel kierowcy oraz pojedynczy fotel pasażera z podłokietnikami i elektryczną regulacją wzdłużną, nachylenia oparcia, wysokości, oparcia w odcinku lędźwiowym – podgrzewane, z funkcją masażu. Rozkładane stoliki w oparciach dla pasażerów 2. rzędu. Tapicerka skórzana Claudia, czarna. Tylna kanapa 3-miejscowa stała, dzielona w proporcji 60/40, z zagłówkami i podłokietnikami, mocowaniami IsoFix i-Size & Top Tether i schowkiem pod 2/3 siedziska. Przegroda stała za 2. rzędem, izolowana, z oknem. Podsufitka tekstylna. Tapicerka skórzana Claudia, czarna.	FHD + F7O (WAAP +CA08)	–	P	–
Podgrzewane fotele przednie (regulacja w 3 zakresach)		P	P	P

FIAT SCUDO

WYPOSAŻENIE STANDARDOWE I DODATKOWE FIATA SCUDO

WNĘTRZE – KABINA		Furgon	Brygadowy	Brygadowy Składany
		zł netto	zł netto	zł netto
Klimatyzacja sterowana manualnie	KBG (RE01)	S	S	S
Klimatyzacja dwustrefowa sterowana elektronicznie, nawiewy powietrza w dolnej części deski rozdzielczej	KBH (RE07)	P	P	–
Dodatkowe ogrzewanie postojowe typu Webasto (5 kW, niedostępne w wersji 1.5 120 KM i EV)	F8V (DK12)	3 000/–	3 000/–	–
Przygotowanie do montażu układu wentylacji i ogrzewania na tył kabiny (niedostępne w wersji EV)	FEM (NR01)	1 500	–	–
Przygotowanie do montażu czujników niezapiętych pasów w 2. rzędzie siedzeń	F7S (CF19)	100	S	S
Kolumna kierownicy regulowana w dwóch płaszczyznach	K7U (RS11)	S	S	S
Podgrzewane koło kierownicy pokryte skórą ekologiczną	KCK (VH04)	P	P	–
Elektrycznie sterowane szyby boczne przednie (sekwencyjnie)	KBS (LT03)	S	S	S
Pakiet akustyczny – szyba przednia laminowana akustyczna, szyby boczne pogrubione, dodatkowe wyciszenie odgłosów silnika i zewnętrznych	FG4 (RS17)	S	S	–
Wewnętrzne klamki drzwi przesuwnych (Furgon – w pakiecie z elementami przeszklenia z tyłu)	K4A (OR01)	200/P	S	S
Panele boczne o strukturze plastra miodu z czarną filcową powierzchnią dla 2. rzędu siedzeń	F9R (RS18)	–	S	S
Podłoga 1. rzędu kabiny pasażerskiej pokryta tworzywem sztucznym (w Brygadowym Składanym lakierowany panel drewniany w 2. rzędzie)	FDQ (LK11)	S	–	S
Podłoga 1. i 2. rzędu kabiny pasażerskiej pokryta tworzywem sztucznym	FDT (LK15)	–	S	–
WNĘTRZE – INFORMACJA I MULTIMEDIA				
Czarno-biały wyświetlacz wskaźników kierowcy 10” z komputerem pokładowym	YZY (GMAE)	S	S	S
Kierownica z przyciskami sterowania. Manetki zmiany poziomu rekuperacji w wersji EV.	Y2O (VH01)	S	S	S
System Multimedia (RCE) z łączami Bluetooth®, USB oraz tunerem AM/FM/DAB Zawiera: 4 głośniki, czarno-biały ekran dotykowy 5” SD	K97 (ZJA3)	S	S	S
System Multimedia (IVI MID) z łączami Bluetooth®, 2xUSB C oraz tunerem AM/FM/DAB Zawiera: 4 głośniki, kolorowy ekran dotykowy 10” HD, kolorowy wyświetlacz wskaźników kierowcy 10”, system obsługi komend głosowych przez smartfon, funkcja integracji ze smartfonem przez WiFi/USB z **Apple Car-Play™** lub **Android Auto™**, usługi łączności Connect	K99 (ZJA6)	P	P	P

FIAT SCUDO

WYPOSAŻENIE STANDARDOWE I DODATKOWE FIATA SCUDO

WNĘTRZE – INFORMACJA I MULTIMEDIA c.d./PRZESTRZEŃ ŁADUNKOWA		Furgon	Brygadowy	Brygadowy Składany
		zł netto	zł netto	zł netto
System Multimedia Navi (IVI HIGH) z łączami Bluetooth®, 2xUSB C oraz tunerem AM/FM/DAB Zawiera: 4 głośniki, kolorowy ekran dotykowy 10" HD, kolorowy wyświetlacz wskaźników kierowcy 10", system nawigacji online z mapami Europy aktualizowanymi bezprzewodowo, system obsługi komend głosowych przez smartfon, funkcja integracji ze smartfonem przez WiFi/USB z **Apple Car-Play™** lub **Android Auto™**, usługi łączności Connect	K9C (ZJA9)	P	P	P
Indukcyjna, bezprzewodowa ładowarka baterii smartfona	(E301)	P	P	P
System nagłośnienia Hi-Fi Tosca (wzmacniacz, subwoofer, 9 głośników)	(6F03)	–	P	–
WNĘTRZE – PRZESTRZEŃ ŁADUNKOWA				
Podwyższona ładowność Opcja dla wersji spalinowych M (L1) i wersji elektrycznych. Standard dla spalinowych wersji XL (L2)	F86 (CZ02)	2 900/S/P	2 900/S/P	2 900/S/P
Stała stalowa przegroda kabiny, bez okna	FFI (PX01)	S	–	–
Stała stalowa przegroda kabiny z oknem	FFK (PX35)	P	–	–
Stała stalowa przegroda kabiny z oknem Komfort, z dodatkowym obiciem i izolacją akustyczną (zwiększa zakres regulacji fotela kierowcy)	FFL (PX37)	1 000	–	–
Stała stalowa przegroda kabiny z otworem na długie przedmioty Magic Cargo Zawiera: siedzenie pasażera z przodu dla dwóch osób, z ruchomym stolikiem (po złożeniu środkowego oparcia) i podnoszonym fotelem zewnętrznym skrajnym		P	–	–
Stała przegroda kabiny z tworzyw sztucznych z oknem, zintegrowana z siedzeniami 2. rzędu		–	S	–
Ruchoma stalowa przegroda kabiny (krata), zintegrowana z siedzeniami 2. rzędu		–	–	S
Przestrzeń ładunkowa zabezpieczona do połowy wysokości ścian panelami z nielakierowanego tworzywa Isorel	F9R (RS18)	S	S	S
Podłoga przestrzeni ładunkowej pokryta sklejką 9 mm z warstwą antypoślizgowa, wykończona listwami aluminiowymi	FA6 (GB33)	1 800	1 800	S
Podłoga z warstwą antypoślizgową oraz nadkola i ściany, drzwi przestrzeni ładunkowej pokryte powlekaną sklejką	FA7 (GB38)	3 400	3 400	–
Punkty mocowania ładunku w podłodze przestrzeni ładunkowej Furgon: 6 w wersji M (L1), 8 w wersji XL (L2). Furgony Brygadowe: 4 w wersji M (L1), 6 w wersji XL (L2).	YXY (RS06)	S	S	S
Dodatkowe oświetlenie LED w przestrzeni ładunkowej	FA0 (FC56)	300	–	–
Gniazdko 12 V (120 W) z lewej strony przestrzeni ładunkowej, przy drzwiach tylnych	KHA (ES04)	P	P	P

FIAT SCUDO

WYPOSAŻENIE STANDARDOWE I DODATKOWE FIATA SCUDO

WYPOSAŻENIE WERSJI ELEKTRYCZNYCH (EV)		Furgon	Brygadowy	Brygadowy Składany
		zł netto	zł netto	zł netto
Ładowarka pokładowa dwukierunkowa* (OBC) 11 kW, 3-fazowa	YNC (LZ06)	S/–	S/–	–
Ładowarka pokładowa (OBC) 7,4 kW, 1-fazowa	Y1N (LZ02)	–1 600	– 1 600/–	–
Kabel do ładowania 32 A, 1-fazowy do 7,4 kW (6 m) / 3-fazowy do 22 kW (7m), w zależności od ładowarki pokładowej	YA4 (7S02)	S/–	S/–	–
Złącze szybkiego ładowania prądem stałym DC o mocy do 100 kW	FFS (QU01)	S/–	S/–	–
System emisji dźwięków ostrzegawczych podczas jazdy do 10 km/h	(RS19)	S/–	S/–	–
Funkcje ustawień na ekranie centralnym m.in. wstępnego ogrzewania/chłodzenia wnętrza oraz odroczonego ładowania akumulatorów		S/–	S/–	–
Przyłącze odbioru mocy/napięcia DC 400 V, 3 kW ePTO	FSN (4204)	1 900/–	–	–

PRZEGRODY I WERSJE BRYGADOWE

Furgon 2/3-osobowy
z przegrodą Komfort

Furgon Brygadowy
z przegrodą stałą

Furgon Brygadowy Składany

* Funkcja V2L zasilania urządzeń zewnętrznych z akumulatora trakcyjnego (230 V, 3,6 kW, 16 A) wymaga adaptera do gniazda ładowania V2L, dostępnego w ofercie akcesoriów.
S – wyposażenie standardowe wersji P – opcja wyposażenia dostępna w pakietach lub w ramach innych elementów wyposażenia (–) – kreska oznacza wyposażenie niedostępne w określonej wersji
Cennik Nowego Fiata Scudo Furgon, rok produkcji 2026, rok modelowy 2026.5 (seria 4, 0MM) nr 3/2026 z dnia 6 października 2026

FIAT SCUDO

WYPOSAŻENIE DODATKOWE FIATA SCUDO

PAKIETY WYPOSAŻENIA DODATKOWEGO		Furgon	Brygadowy	Brygadowy Składany
		zł netto	zł netto	zł netto
Pakiet dobrej widoczności „Visibility” Reflektory przeciwmgielne. Elektrycznie składane lusterka zewnętrzne. Gniazdo 12 V (120 W) z lewej strony przestrzeni ładunkowej, przy drzwiach tylnych.	FFH (PR06)	1 000/P	1 000/P	1 000/P
Pakiet komfortu „Comfort” Klimatyzacja dwustrefowa sterowana elektronicznie. System automatycznego sterowania zamkami drzwi i zapłonem Open&Start. Podgrzewane koło kierownicy pokryte skórą ekologiczną. Indukcyjna ładowarka baterii smartfona. Pakiet „Visibility” (FFH) Klamki zewnętrzne lakierowane w kolorze nadwozia. Ozdobne elementy deski rozdzielczej i drzwi, dodatkowe zamykane schowki z przodu centralny i pasażera po prawej chłodzony (dostępne tylko w wersji Furgon 2/3-os.).	FIK (YD01)	3 900	3 900	–
Pakiet kierowcy „Assist” (niedostępny z 1.5 120 KM) Zaawansowany tempomat adaptacyjny, z funkcją Stop&Go w wersjach ze skrzynią automatyczną. Zaawansowany układ ostrzegania przed kolizją z funkcją hamowania awaryjnego. System Multimedia IVI MID (K99) z kolorowym wyświetlaczem wskaźników kierowcy 10”. Podgrzewane koło kierownicy pokryte skórą ekologiczną. Pakiet „Visibility” (FFH)	KO0/KO1 (ZVOK/ZVOL)	4 500	4 500	–
Pakiet funkcjonalny „City” System Multimedia IVI MID (K99) z kolorowym wyświetlaczem wskaźników kierowcy 10”. Kamera cofania 180°.	FI3 (WYAX)	2 900/P	2 900/P	2 900/P
Pakiet wspomagania parkowania „Surround Vision” Pakiet „City” (F13). Układ ostrzegania o pojeździe w martwym polu i monitorowania przestrzeni po bokach z czujnikami parkowania przód/tył/boki. Pakiet „Visibility” (FFH).	FI4 (WYAY)	4 800/P	4 800/P	–
Pakiet kamer „Dynamic Surround Vision” (niedostępny z przeszklonymi tylnymi drzwiami) Pakiet „Surround Vision” (F14). Kamery wsteczna i prawa boczna (wizualizacja na wewnętrznym lusterku również podczas jazdy do przodu).	FI5 (WYAZ)	5 800	5 800	–
Pakiet nawigacji „Techno NAV” System Multimedia IVI HIGH z systemem nawigacji online (K9C) z kolorowym wyświetlaczem wskaźników kierowcy 10”. Pakiet „Visibility” (FFH). Indukcyjna ładowarka baterii smartfona.	K9C (ZJA9)	5 300	5 300	5 300
Pakiet stylizacji „Icon” Pakiet „Visibility” (FFH). Zderzaki i klamki zewnętrzne lakierowane w kolorze nadwozia (w wersji XL/L2 część centralna tylnego zderzaka nielakierowana). Obudowy lusterek zewnętrznych oraz ochronne listwy boczne lakierowane w kolorze czarnym Cinema. Osłony szyn drzwi przesuwnych w kolorze nadwozia. Obręcze kół stalowe 17” z pełnymi kołpakami ozdobnymi (z wyjątkiem pojazdów z Pakietem „Worksite”).	K4H/FF8 (PD22/PD69)	2 400	2 400	2 400

FIAT SCUDO

WYPOSAŻENIE DODATKOWE FIATA SCUDO

PAKIETY WYPOSAŻENIA DODATKOWEGO c.d.		Furgon	Brygadowy	Brygadowy Składany
		zł netto	zł netto	zł netto
Pakiet zimowy „Winter" Podgrzewane fotele przednie (regulacja w 3 zakresach). Boczne poduszki powietrzne kierowcy i pasażera (standard dla wersji Brygadowych). Podgrzewane koło kierownicy pokryte skórą ekologiczną.	Y1T (NA01)	2 400	1 500	1 500
Pakiet wnętrza brygadowego premium „Luksusowy" Tapicerka skórzana Claudia, czarna. Pojedyncze fotele przednie podgrzewane, z funkcją masażu, elektrycznie regulowane (FDH). Składane stoliki w tylnej części oparć foteli przednich. System Multimedia IVI HIGH z systemem nawigacji online (K9C) z kolorowym wyświetlaczem wskaźników kierowcy 10". System nagłośnienia Hi-Fi Tosca (wzmacniacz, subwoofer, 9 głośników). Podgrzewane koło kierownicy pokryte skórą ekologiczną. Indukcyjna ładowarka baterii smartfona. Gniazdo 230 V (150 W) i dwa gniazda USB C dla 2. rzędu siedzeń. Gniazdo 12 V (120 W) z lewej strony przestrzeni ładunkowej, przy drzwiach tylnych. Drzwi prawe i lewe boczne przesuwane, z szybami przyciemnionymi w 90%. Rolety przeciwsłoneczne szyb w 2. rzędzie. Ozdobne elementy deski rozdzielczej i panele drzwi 1. i 2. rzędu, dodatkowy zamykany dolny schowek pasażera z przodu (chłodzony).	211 (CYFX)	–	17 000	–
Pakiet praktyczny „Magic Pro" Pakiet Magic Cargo - przegroda kabiny z otworem na długie przedmioty. Podłoga przestrzeni ładunkowej pokryta sklejką 9 mm z warstwą antypoślizgową, wykończona listwami aluminiowymi. Pakiet „City" (FI3). Pakiet „Visibility" (FFH).	C71	6 200	–	–
Pakiet budowlany „Worksite" (niższa cena dla wersji spalinowych XL/L2) Układ Grip Control optymalizacji trakcji, ułatwiający jazdę po wymagających nawierzchniach ze wspomaganiem zjazdu ze stromych wzniesień Hill Assist (uwaga - układ dostępny w wersjach 2.2 Diesel A8 od produkcji w lipcu 2026). Podwyższona ładowność. Obręcze kół stalowe 17" z oponami całorocznymi 215/60 R17 (FJC). Dolna stalowa osłona ochronna silnika. Zwiększony prześwit podwozia o 25 mm (nie dotyczy wersji EV). Zapasowe koło pełnowymiarowe 17", z podnośnikiem.	F1W/FG9 (GA04/UF02)	4 600/2 400/–	4 600/2 400/–	4 600/2 400/–
Pakiet elektryczno-adaptacyjny „Converter" Wzmocniony akumulator i alternator. Instalacja elektryczna haka z modułem sterującym i system stabilizacji toru jazdy przyczepy. Skrzynka techniczna: elektryczne złącze odbioru mocy do zabudów.	F7D (BQ01)	2 000	2 000	2 000
SPECJALNE SUPER PAKIETY WYPOSAŻENIA DODATKOWEGO				
Pakiety: „City" (GI3) + „Techno NAV" (K9C) = ~~8 200 zł netto~~	BN4 (J6RZ)	6 500	6 500	6 500
Pakiety: „Surround Vision" (FI4) + „Techno NAV" (K9C) = ~~10 100 zł netto~~	BN5 (J6S0)	7 400	7 400	–
Pakiety: „Dynamic Surround Vision" (FI5) + „Techno NAV" (K9C) = ~~11 100 zł netto~~	BN0 (J6S1)	8 400	–	–
Pakiety: „Dynamic Surround Vision" (FI5) + „Techno NAV" (K9C) + „Icon" (K4H/FF8) + „Comfort" (FIK) = ~~17 900 zł netto~~	BN2/BN3 (J6S2/J6S3)	–	13 200	–

FIAT SCUDO

DANE TECHNICZNE. SILNIKI I MASY

SILNIKI SPALINOWE	1.5 Diesel 120 KM	2.2 Diesel 150 KM	2.2 Diesel 150 KM	2.2 Diesel 180 KM
Typ silnika	turbodiesel	turbodiesel	turbodiesel	turbodiesel
Skrzynie biegów	6-biegowa manualna	6-biegowa manualna	8-biegowa automatyczna	8-biegowa automatyczna
Norma emisji spalin	Euro 6e bis	Euro 6e bis	Euro 6e bis	Euro 6e bis
Pojemność skokowa, cm^3	1 499	2 184	2 184	2 184
Moc maks., kW/KM przy obr./min	88/120 przy 3 500	110/150 przy 3 500	110/150 przy 3 500	132/180 przy 3 500
Maks. moment obrotowy, Nm przy obr./min	300 przy 1 750	370 przy 1 500	370 przy 1 500	400 przy 1 500
Prędkość maksymalna, km/h	160	185	185	185
Przyspieszenie, 0-100 km/h, s (wersja 2-os.)	13,4	11,9	11,8	10,4
Pojemność zbiornika paliwa, l	69	69	69	69
Zużycie paliwa, cykl mieszany, l/100 km*	7,4 – 6,3	7,2 – 6,3 (10,9 – 7,6***)	7,5 – 6,3	7,5 – 6,6
Emisja CO_2, cykl mieszany, g/km*	194 – 166	190 – 165 (288 – 199***)	198 – 165	198 – 173
MASY FURGONÓW				
Masa własna, kg**	1 722 – 1 879	1 834 – 1 950	1 871 – 1 976	1 872 – 1 979
Ładowność, kg**	873 – 1 107	919 – 1 266	924 – 1 229	920 – 1 228
Dopuszczalna masa całkowita, kg	2 646 – 2 830	2 760 – 3 100	2 780 – 3 100	2 800 – 3 100
Dopuszczalna masa przyczepy z hamul./bez	2 000 / 750	2 400 – 2 500 / 750	2 400 – 2 500 / 750	2 400 – 2 500 / 750
Dopuszczalny nacisk pionowy na hak, kg	80 – 90	96 – 100	96 – 100	96 – 100
Dopuszczalna masa całkowita zespołu, kg	4 046 – 4 230	5 000	4 900	4 900
Dopuszczalne obciążenie dachu, kg	170	170	170	170

* Wartości zużycia paliwa lub energii oraz emisja CO_2 określone zostały na podstawie pomiarów w cyklu WLTP (światowa zharmonizowana procedura badania pojazdów lekkich), w zależności od wersji, zgodnie z Rozporządzeniami (WE) nr 715/2007, nr 2017/1153 oraz nr 2017/1151. Tabela pokazuje wartości od najwyższych do najniższych, uzyskane z uwzględnieniem wyposażenia dodatkowego pojazdu, dla wersji w europejskim standardzie wyposażenia. Na faktyczne zużycie paliwa i emisję CO_2 wpływa sposób prowadzenia pojazdu oraz inne czynniki (takie jak warunki drogowe, natężenie ruchu, stan pojazdu, ciśnienie w oponach, zainstalowane wyposażenie, obciążenie, liczba pasażerów itp.), dlatego podane wartości mogą odbiegać od rzeczywistych. Zestawienie zużycia paliwa i emisji CO_2 zawierające dane wszystkich nowych samochodów Fiat jest dostępne nieodpłatnie u Dealerów. Podane wartości zasięgu i zużycia energii elektrycznej są zgodne z procedurą badania WLTP. Podane wartości mogą się różnić w zależności od realnych warunków użytkowania i czynników takich jak np.: prędkość, oczekiwany komfort termiczny w kabinie, styl jazdy, temperatura otoczenia. Szczegółowe informacje można uzyskać w najbliższym punkcie sprzedaży. Wszystkie informacje były aktualne w momencie publikacji materiału. FCA Poland Sp. z o.o. oraz Dealerzy marki Fiat zastrzegają sobie prawo do zmian specyfikacji produktów. Aktualne informacje dostępne są na www.fiat.pl/professional oraz u Dealerów.
** Masa własna z kierowcą (75 kg), ładowność pomniejszona o masę kierowcy.
*** Dane dla wersji Platforma.

FIAT E-SCUDO

DANE TECHNICZNE. SILNIKI I MASY

SILNIK ELEKTRYCZNY	EV 136 KM 49/75 kWh
Typ silnika	elektryczny
Skrzynie biegów	1-biegowa automatyczna
Napięcie nominalne, V	400
Pojemność energetyczna akumulatorów, kWh	47,7 / 71,6 (netto)
Moc maks., kW/KM	100 / 136
Maks. moment obrotowy, Nm	270
Prędkość maksymalna, km/h	130
Przyspieszenie, 0-100 km/h, s (wersji 2-os.)	10,5 / 11,2
Zużycie energii, cykl miejski (kWh/100 km)	18,4 – 16,8
Zużycie energii, cykl mieszany (kWh/100 km)	26,7 – 22,4
Zasięg, cykl mieszany (km)	196 – 234 / 313 – 370
MASY FURGONÓW	
Masa własna, kg**	1 912 – 2 260
Ładowność, kg**	840 – 1 288
Dopuszczalna masa całkowita, kg	2 837 – 3 230
Dopuszczalna masa przyczepy z hamul./bez	1 000 / 750
Dopuszczalny nacisk pionowy na hak, kg	60
Dopuszczalna masa całkowita zespołu, kg	3 837 – 4 100
Dopuszczalne obciążenie dachu, kg	170

WYMIARY

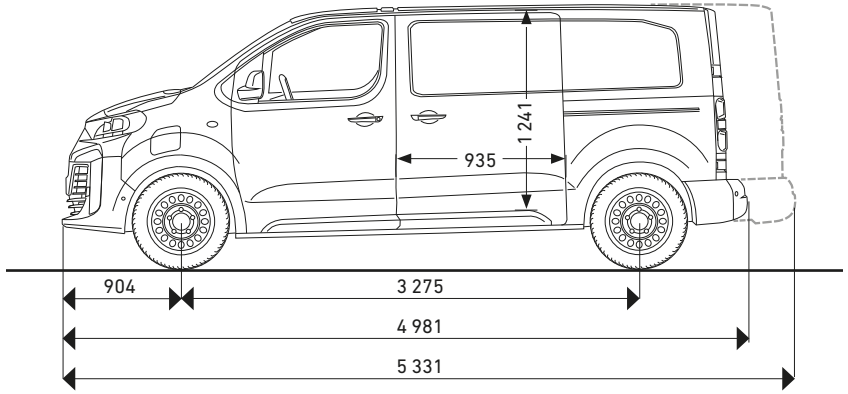

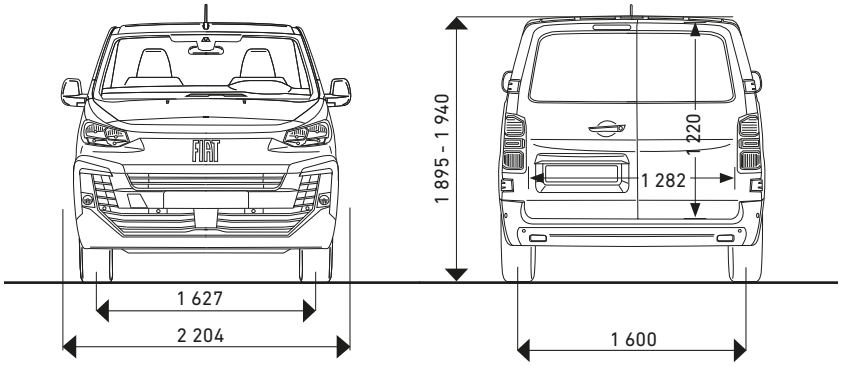

* Wartości zużycia paliwa lub energii oraz emisja CO_2 określone zostały na podstawie pomiarów w cyklu WLTP (światowa zharmonizowana procedura badania pojazdów lekkich), w zależności od wersji, zgodnie z Rozporządzeniami (WE) nr 715/2007, nr 2017/1153 oraz nr 2017/1151. Tabela pokazuje wartości od najwyższych do najniższych, uzyskane z uwzględnieniem wyposażenia dodatkowego pojazdu, dla wersji w europejskim standardzie wyposażenia. Na faktyczne zużycie paliwa i emisję CO_2 wpływa sposób prowadzenia pojazdu oraz inne czynniki (takie jak warunki drogowe, natężenie ruchu, stan pojazdu, ciśnienie w oponach, zainstalowane wyposażenie, obciążenie, liczba pasażerów itp.), dlatego podane wartości mogą odbiegać od rzeczywistych. Zestawienie zużycia paliwa i emisji CO_2 zawierające dane wszystkich nowych samochodów Fiat jest dostępne nieodpłatnie u Dealerów. Podane wartości zasięgu i zużycia energii elektrycznej są zgodne z procedurą badania WLTP. Podane wartości mogą się różnić w zależności od realnych warunków użytkowania i czynników takich jak np.: prędkość, oczekiwany komfort termiczny w kabinie, styl jazdy, temperatura otoczenia. Szczegółowe informacje można uzyskać w najbliższym punkcie sprzedaży. Wszystkie informacje były aktualne w momencie publikacji materiału. FCA Poland Sp. z o.o. oraz Dealerzy marki Fiat zastrzegają sobie prawo do zmian specyfikacji produktów. Aktualne informacje dostępne są na www.fiat.pl/professional oraz u Dealerów.
** Masa własna z kierowcą (75 kg), ładowność pomniejszona o masę kierowcy.

FIAT SCUDO

WYMIARY NADWOZIA I WNĘTRZA

NADWOZIE Furgon	M (L1)	XL (L2)	Brygadowy M (L1)	Brygadowy XL (L2)
Długość maksymalna, mm	4 981	5 331	4 981	5 331
Rozstaw osi, mm	3 275	3 275	3 275	3 275
Zwis przedni/tylny, mm	904 / 802	904 / 1 152	904 / 802	904 / 1 152
Szerokość całkowita, mm, bez lusterek bocznych / złożone / z lusterkami	1 924 / 2 010 / 2 204		1 924 / 2 010 / 2 204	
Rozstaw kół osi przedniej/tylnej, mm	1 627 / 1 600		1 627 / 1 600	
Wysokość całkowita (min. - maks.), mm, bez / z Pakietem Worksite	1 895-1 930 / 1 935	1 935 / 1 940	1 895 -1 930 / 1 935	1 935 / 1 940
Drzwi boczne przesuwne: szerokość/wysokość, mm	935 / 1 241		935 / 1 241	
Drzwi tylne otwierane na boki: szerokość/wysokość, mm	1 282 / 1 220		1 282 / 1 220	
Wysokość tylnego progu załadunkowego, mm, bez / z Pakietem Worksite	539 – 608	595 – 628	539 – 608	595 – 628
Średnica zawracania między krawężnikami / ścianami, m	12,4 / 12,9		12,4 / 12,9	
WNĘTRZE				
Długość przestrzeni ładunkowej, mm (na wysokości podłogi/do przegrody lub siedzeń 2. rzędu)	2 512	2 862	1 587	1 937
Długość przestrzeni ładunkowej, maksymalna, mm (z otworem Magic Cargo; Bryg. Składany: po złożeniu siedzeń 2. rzędu)	3 674	4 024	– / 2 029	– / 2 376
Szerokość przestrzeni ładunkowej, maksymalna, mm	1 636		1 618	
Szerokość przestrzeni ładunkowej pomiędzy nadkolami, mm	1 258		1 258	
Wysokość przestrzeni ładunkowej (min. - maks.), mm	1 397		1 337	1 339
Objętość przestrzeni ładunkowej, m^3	5,3	6,1	3,2	4,0
Objętość przestrzeni ładunkowej, m^3 – z otworem Magic Cargo	5,8	6,6	–	–
Objętość przestrzeni ładunkowej, m^3 – 2. rząd siedzeń złożony	–	–	– / 4,7	– / 5,5

USŁUGI ŁĄCZNOŚCI ONLINE

BEZPŁATNA APLIKACJA FIAT TO GWARANCJA BEZPIECZEŃSTWA I PRZYJEMNOŚCI UŻYTKOWANIA, DZIĘKI WYGODZIE ZDALNEJ KONTROLI I MONITOROWANIU POJAZDU.

FUNKCJE ZINTEGROWANE

- Łącze audio-informacyjne **Bluetooth®**
- **Funkcja integracji ze smartfonem** przez WiFi/USB z Apple Car- Play™ lub Android Auto™ – udostępnianie wybranych aplikacji mobilnych na ekranie samochodu (tzw. Mirror Screen, tylko z systemami Multimedia)
- **Umawianie wizyty serwisowej online**
- Podstawowe dane dotyczące jazdy

Funkcjonalności dostępne w momencie dostawy pojazdu

PAKIET CONNECT ONE

USŁUGI BAZOWE

- **Połączenie alarmowe** (czerwony przycisk SOS w konsoli dachowej)
- **Wezwanie pomocy drogowej** (czarny przycisk w konsoli dachowej)
- **Cyfrowa książeczka serwisowa i status pojazdu** – planowane przeglądy, powiadomienia, inne dane pojazdu

modele elektryczne

- **e-Remote Control** – zarządzanie ładowaniem akumulatorów, ustawianie harmonogramów, sprawdzanie statusu naładowania, wstępne schładzanie lub ogrzewanie wnętrza
- **e-Coaching** – „wskazówki dnia" dotyczące zwiększania zasięgu i ograniczania kosztów użytkowania wersji EV

- **Zdalne aktualizacje** oprogramowania „over-the-air"

Usługi wliczone w cenę pojazdu na 10 lat od daty rozpoczęcia gwarancji. Usługi wymagają rejestracji online i aktywacji przed rozpoczęciem użytkowania,na stronie myuconnect.fiat.com lub w aplikacji mobilnej Fiat.

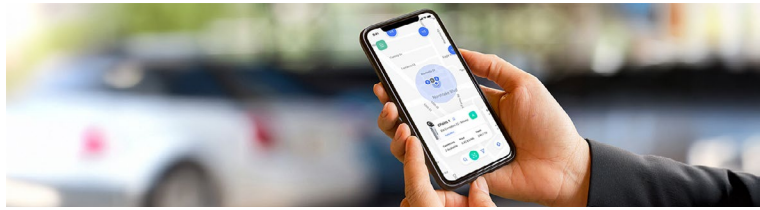

PAKIET CONNECT PLUS

USŁUGI DODATKOWE

- **Remote Control** – dodatkowe funkcje zdalne: blokowanie/odblokowanie zamków drzwi i włączanie świateł
- **Connected Alarm** – powiadomienia push/SMS o próbie kradzieży/włamaniu (tylko z fabrycznym alarmem)
- **Connected Navigation** – nawigacja online: informacje o ruchu drogowym w czasie rzeczywistym, ostrzeżenia o fotoradarach i potencjalnych niebezpieczeństwach, zdalne aktualizacje map „over-the-air", wyszukiwanie stacji paliw lub ładowania, parkingów oraz innych punktów POI itp.
- **Funkcja rozpoznawania mowy naturalnej i ChatGPT** (tylko z fabryczną nawigacją)
- **Raporty z podróży** – pełne statystyki: przebyty dystans, zużyte paliwo/energia, koszty (dane są przechowywane w chmurze i zawsze dostępne)

modele elektryczne

- **Aplikacja e-Routes** – umożliwia m.in. zaplanowanie trasy przed wyruszeniem w drogę, a następnie nawigację do celu z uwzględnieniem punktów ładownia wg stanu naładowania akumulatorów oraz pożądanego stanu naładowania po dotarciu do celu

- **Usługi specjalne dla flot**

Usługi wliczone w cenę pojazdu na 6 miesięcy od daty rozpoczęcia gwarancji, potem podlegają płatnej subskrypcji.
Usługi wymagają rejestracji online i aktywacji przed rozpoczęciem użytkowania,na stronie myuconnect.fiat.com lub w aplikacji mobilnej Fiat.

FIAT PROFESSIONAL

Fiat informuje nowych klientów, że w przypadku pojazdów, których gwarancja rozpoczyna się od 1 lipca 2025, Usługi Łączności zawarte w pakietach Fiat Connect ONE i Fiat Connect PLUS będą się rozwijać, aby zapewnić lepsze doświadczenia użytkownika oraz dostosować się do wymagań rynkowych. Zmiany te mogą obejmować dodanie, aktualizację lub modyfikację dystrybucji usług w pakietach. Klienci są zachęcani do regularnego zapoznawania się z ogólnymi warunkami użytkowania dostępnymi na portalu Fiat Connect, aby być na bieżąco ze wszelkimi zmianami. W przypadku istotnych zmian użytkownicy zostaną o nich poinformowani.

DOWIEDZ SIĘ WIĘCEJ

WARUNKI GWARANCJI

- Gwarancja Specjalna Fiat Professional – **do 8 lat lub 160 000 km***
- Gwarancja umowna na wady fabryczne i powłokę lakierową – **2 lata bez limitu przebiegu**
- Gwarancja umowna antyperforacyjna – **5 lat bez limitu przebiegu**, pod warunkiem wykonywania wymaganych przeglądów
- Gwarancja na zespół akumulatorów trakcyjnych – **do 8 lat lub 160 000 km** na zachowanie min. 70% pierwotnej pojemności (przez pierwsze 2 lata bez limitu przebiegu)

Do 8 lat GWARANCJA SPECJALNA FIAT PROFESSIONAL

GWARANCJA SPECJALNA FIAT PROFESSIONAL obejmuje 2 lata standardowej gwarancji umownej producenta oraz do 6 lat specjalnej ochrony. Aby ją aktywować, należy serwisować samochód w sieci marki Fiat Professional zgodnie z naszym programem serwisowym. Specjalna gwarancja obowiązuje do następnego wymaganego przeglądu oraz przez maksymalnie do 8 lat lub 160 tys. km przebiegu, w zależności od tego, co nastąpi najpierw, a także z zastrzeżeniem warunków programu.*

HARMONOGRAM PRZEGLĄDÓW I PODSTAWOWYCH OPERACJI

SILNIK	Przegląd początkowy	Przegląd okresowy (z wymianą oleju**) co	Wymiana zestawu rozrządu i pompy wody co
1.5 Diesel (DV5)	0 km	40 000 km / 2 lata	200 000 km / 10 lat
2.2 Diesel (B22)	0 km	50 000 km / 2 lata – cały przegląd 25 000 km / 2 lata – wymiana oleju**	150 000 km / 6 lat (lub 100 000 km / 4 lata***)
Elektryczny EV 136 KM	20 000 km / 1 rok	40 000 km / 2 lata	n.d.

** Konieczność wcześniejszej wymiany oleju, niż wynika to z ww. harmonogramu przeglądów, jest komunikowana ostrzeżeniem na desce rozdzielczej. Stan oleju na bieżąco analizuje pokładowy system OAM (adaptacyjny system konserwacji), w zależności od sposobu eksploatacji pojazdu. Każdy przegląd okresowy obejmuje wymianę oleju oraz filtrów: oleju (z uszczelką), paliwa ON, powietrza i kabinowego (zakres zależny od typu napędu). Powyższa tabela dotyczy normalnych warunków eksploatacji.
*** W trudnych warunkach eksploatacji.

* Jeśli dobrowolnie zdecydujesz się na wykonanie przeglądu okresowego przewidzianego w planie przeglądów okresowych swojego pojazdu u Autoryzowanego Dealera marki Fiat, uzyskasz możliwość skorzystania z bezpłatnej specjalnej gwarancji obejmującej główne elementy mechaniczne pojazdu. Niniejsza specjalna gwarancja obowiązuje do daty następnego okresowego przeglądu, maksymalnie do 8 lat (uwzględniono okres obowiązywania standardowej gwarancji producenta) lub do 160 000 km (w zależności od tego, co nastąpi wcześniej) od daty pierwszej rejestracji pojazdu. Niniejsza specjalna gwarancja nie ma wpływu na standardową gwarancję producenta, która obowiązuje niezależnie od miejsca wykonywania regularnych przeglądów pojazdu. Szczegółowe informacje na temat niniejszej specjalnej gwarancji, w tym dotyczące zakresu, jej ograniczeń i warunków można znaleźć w Ogólnych Warunkach dostępnych u Autoryzowanych Dealerów marki i na stronie **Gwarancja Specjalna Fiat Professional**

PAKIETY SERWISOWE FLEXCARE

OCHRONA
Zabezpiecz się przed nieprzewidywanymi zdarzeniami.

PRZEWIDYWALNOŚĆ
Rozłóż koszty na stałe płatności miesięczne, bez niespodzianek.

ELASTYCZNOŚĆ
Dobierz umowę FlexCare odpowiadającą Twoim potrzebom.

JAKOŚĆ
Tylko oryginalne części oraz duże doświadczenie Autoryzowanych Serwisów.

ZAPEWNIJ SOBIE SPOKÓJ

Uzupełnij Gwarancję Specjalną Fiat Professional o plan obsługi serwisowej FlexCare, obejmujący wybrane przyszłe koszty serwisowania i pomocy drogowej Assistance, w odpowiednim okresie i limicie przebiegu.

DOPASUJ UMOWĘ DO SWOICH POTRZEB	Proponowane warianty. Wartość opłaty* dla wersji spalinowej	
PAKIET	do **3** lat / **200** tys. km	do **5** lat / **200** tys. km
PRZEDŁUŻONA OCHRONA ZABEZPIECZENIE FINANSOWE USUNIĘCIA SKUTKÓW EWENTUALNYCH AWARII • Naprawa i bezpłatna wymiana części wadliwych • Assistance	**1 218 ZŁ** netto	**3 611 ZŁ** netto
PRZEGLĄDY PLUS[1] ROZWIĄZANIE ZAWIERAJĄCE ZRYCZAŁTOWANY KOSZT PLANOWANYCH PRZEGLĄDÓW • Planowane przeglądy okresowe • Assistance	**6 157 ZŁ** netto	**6 452 ZŁ** netto
PEŁNA OBSŁUGA[1] USUNIĘCIE SKUTKÓW AWARII ORAZ PRZEGLĄDY OKRESOWE • Naprawa i wymiana części wadliwych • Planowane przeglądy okresowe • Assistance	**7005 ZŁ** netto	**9 023 ZŁ** netto
PEŁNA OBSŁUGA PLUS[1, 2] PEŁNE UTRZYMANIE POJAZDU PRZEZ CAŁY OKRES TRWANIA UMOWY • Naprawa i wymiana części wadliwych • Planowane przeglądy okresowe + samochód zastępczy • Wymiana części eksploatacyjnych ulegających normalnemu zużyciu • Assistance	**14 609 ZŁ** netto	**20 251 ZŁ** netto

* Proponowane warianty pakietów FlexCare nie stanowią oferty w rozumieniu art. 66 Kodeksu Cywilnego.
[1] Możliwość dokupienia opcji „Trudne warunki", umożliwiającej zwiększenie częstotliwości wykonywania przeglądów.
[2] Możliwość dokupienia opcji „Opony", zapewniającej sezonowe opony letnie i zimowe wraz z wymianą, a także naprawy, uzupełnianie ogumienia i przechowywanie.

PROGRAM USŁUG SERWISOWYCH DLA KLIENTÓW FLOTOWYCH

OBSŁUGA JAKIEJ OCZEKUJESZ

Program Serwis dla Biznesu, kompleksowy pakiet usług serwisowych stworzony z myślą o potrzebach klientów flotowych, oferuje rabaty na części oraz atrakcyjne stałe stawki za robociznę, obejmujące przeglądy oraz wszystkie dodatkowe usługi i naprawy eksploatacyjne. I wiele innych korzyści.

TWOJE KORZYŚCI

- Zasięg ogólnopolski
- Specjalne warunki rabatowe i ceny
- Jedna osoba wyznaczona do kontaktu
- Priorytetowa obsługa
- Szybka diagnostyka i naprawa
- Obsługa przez zespół profesjonalistów
- System obsługi wg norm producenta
- Wyznaczone standardy serwisowe
- Specjalna oferta na części zamienne z grup Eurorepar i Circular Economy
- Gwarancja satysfakcji

UCZESTNICTWO W PROGRAMIE

Program przeznaczony jest dla nowych i aktualnych Klientów obsługujących samochody w sieci Autoryzowanych Stacji Obsługi grupy Stellantis.

ZAPRASZAMY DO KONTAKTU

serwisdlabiznesu@stellantis.com

SERWIS DLA BIZNESU

DOWIEDZ SIĘ WIĘCEJ

ZABUDOWY I ADAPTACJE

Obok gamy wersji fabrycznych, oferujemy możliwość dalszego dostosowania wyposażenia do specyficznych wymagań użytkowych. Współpracujemy z siecią zaufanych partnerów, realizujących specjalistyczne, certyfikowane zabudowy naszych modeli dostawczych. To gwarancja najwyższej jakości, sprawdzonych rozwiązań, zgodności z wymogami technicznymi producenta i ograniczeniami homologacyjnymi.

PRZYKŁADY ZABUDOWY FIATA SCUDO FURGON:

- Izoterma / chłodnia wewnętrzna
- Zabudowa brygadowa
- Zabudowa warsztatowo-serwisowa
- Przewóz osób niepełnosprawnych
- Funeralna
- Akcesoria dachowe: kosze, uchwyty do drabin, rolki załadunkowe, windy
- Zabudowy specjalistyczne: karetka, straż pożarna, samochody służb mundurowych

FIAT PROFESSIONAL

salon.fiatprofessional.pl

Uwaga – niniejsza publikacja jest wyciągiem z pełnego cennika, a dostępność niektórych elementów wyposażenia może być ograniczona lub też uzależniona od zamówienia opcji dodatkowych. Szczegółowych wyjaśnień udzielają Dealerzy marki Fiat. Każdy element i pakiet wyposażenia jest oznaczony kodem fabrycznym. Oznaczenia te znajdują się w drugiej kolumnie tabeli wyposażenia. Rekomendowane ceny detaliczne w przypadku specjalnego wyposażenia będą ważne jedynie wtedy, gdy wyposażenie to zostanie zamówione jednocześnie z danym modelem pojazdu. Podane ceny obowiązują dla modeli w lakierach bazowych – inne rodzaje lakierów dostępne są za dopłatą. Powyższe ceny mogą bez uprzedzenia ulec zmianom w zależności od zmiany cen wprowadzonych przez producenta, jak również zmian w podatkach i przepisach celnych. Niniejszy cennik unieważnia wszystkie uprzednio publikowane cenniki, które niniejszym przestają obowiązywać. Przedstawione informacje są aktualne w chwili ukazania się niniejszej publikacji. Niniejszy cennik nie stanowi oferty w rozumieniu prawa i jest publikowany jedynie dla celów informacyjnych, bez żadnej odpowiedzialności. Informacje dotyczące dostępności prezentowanych modeli oraz aktualnych cen detalicznych można uzyskać u Dealera marki Fiat. Informacje o działaniach dotyczących odzysku i recyklingu samochodów wycofanych z eksploatacji są dostępne pod adresem internetowym www.fiat.pl/professional

FCA Poland – Warszawa, 6 października 2026 r.