FIAT DUCATO

CENY, WYPOSAŻENIE, PODSTAWOWE INFORMACJE TECHNICZNE

LEASING 102% + GAP UBEZPIECZENIE OD 2,5%

O SZCZEGÓŁY ZAPYTAJ DEALERA LUB SPRAWDŹ NA SALON.FIATPROFESSIONAL.PL

Do 8 lat GWARANCJA SPECJALNA FIAT PROFESSIONAL

ROK MODELOWY 2026 / ROK PRODUKCJI 2026

Rekomendowane ceny detaliczne netto obowiązujące od 8 października 2026 r.
Oferta wyłącznie dla przedsiębiorców.

FIAT PROFESSIONAL

NASZE FINANSOWANIE

STELLANTIS FINANCIAL SERVICES

Od ponad 24 lat wspieramy kierowców i przedsiębiorców w Polsce. Jako część globalnej Grupy Stellantis – obecnej w ponad 130 krajach – oferujemy **nowoczesne, bezpieczne i elast**yczne finansowanie oraz ubezpieczenia dopasowane do Twoich potrzeb. Dbamy o mobilność jutra – oferujemy produkty wspierające elektromobilność i zrównoważony rozwój.

Leasing klasyczny – prosta i pełna kontrola
- Finansowanie bez wysokiego wkładu początkowego
- Atrakcyjne warunki wykupu
- Brak limitu kilometrów

Jeszcze więcej możliwości finansowania
- Pożyczki ratalne – od 6 do 84 miesięcy
- Pożyczki balonowe – 50/50, 60/40 lub 3x33

Kompleksowe ubezpieczenia
- Spłaty finansowania i straty finansowej
- Komunikacyjne i wypadkowe
- Ochrona przedmiotów w pojeździe

Dlaczego Stellantis Financial Services?
- Ponad 100 lat doświadczenia w Europie
- Szybka decyzja – nawet w godzinę, online lub u Dealera
- Komfort – korzystasz z auta bez konieczności posiadania go na własność
- Bezpieczeństwo – nowoczesne produkty ubezpieczeniowe
- Wygoda – obsługa online, minimum formalności
- Przejrzyste zasady – to Ty decydujesz, jak kończy się umowa

Wybierz auto i sprawdź naszą ofertę!
(Kliknij tutaj, aby poznać szczegóły. Znajdziesz nas także u Dealerów)

LEASYS PRO

Leasys PRO to elastyczne rozwiązanie finansowe dla przedsiębiorców, którzy chcą korzystać z nowych samochodów dostawczych bez angażowania kapitału i ryzyka nieprzewidzianych kosztów.

Elastyczna oferta dla firm różnej wielkości
- Umowa od 25 do 60 miesięcy
- Wkład własny od 0% do 30%
- Limit przebiegu dostosowany do użytkowania, od 10 000 do 200 000 km
- Minimum formalności i szybka decyzja

Przewidywalne i niższe koszty eksploatacji
- Brak wysokich kosztów zakupu
- Stała rata miesięczna – pełna kontrola nad budżetem

Opcje zakończenia umowy
- Wymiana samochodu na nowy, wykup lub jego zwrot

Możliwość dopasowania usług zawartych w racie zgodnie z oczekiwaniami

PAKIET USŁUG	BASIC	STANDARD	PREMIUM
Finansowanie	√	√	√
Assistance, samochód zastępczy		√	√
Pełna obsługa serwisowa		√	√
Ubezpieczenie OC, ochrona AC, ochrona szyb			√
Opony	opcja	opcja	opcja

Wybierz wynajem długoterminowy dopasowany do Twoich potrzeb!
(Kliknij tutaj, aby poznać szczegóły oferty lub skontaktuj się z Dealerem)

FIAT PROFESSIONAL

ELEMENTY WYPOSAŻENIA STANDARDOWEGO DUCATO FURGON

Nadwozie
- Reflektory halogenowe ze światłami do jazdy dziennej
- Zderzaki, klamki, obudowy lusterek zewnętrznych i listwy ochronne w kolorze czarnym
- Obręcze stalowe (15” w wersji Light lub 16” w Maxi/BEV) z półkołpakami

Wnętrze
- System multimedialny z 5'' kolorowym ekranem dotykowym, z łączami Bluetooth®, USB oraz tunerem AM/FM/DAB, kierownica z przyciskami sterowania
- Tapicerka materiałowa Crepe w kolorze czarnym i pełne zagłówki
- Fotel kierowcy z podłokietnikiem i 6-kierunkową regulacją oraz regulacją podparcia odcinka lędźwiowego kręgosłupa
- Dwumiejscowa kanapa pasażerów z przodu

Przedział ładunkowy
- Stała przegroda przestrzeni ładunkowej
- Oświetlenie górne
- Drzwi tylne dwuskrzydłowe symetryczne, nieprzeszklone, otwierane pod kątem 180°
- Drzwi boczne przesuwane prawe, sterowane manualnie
- Uchwyty mocowania ładunku

Systemy bezpieczeństwa
- System stabilizacji toru jazdy ESP m.in. z układami wykrywania bocznych podmuchów wiatru i stabilizacji przyczepy
- Układ wspomagania ruszania na pochyłościach
- Przednie poduszki powietrzne kierowcy i pasażera
- Pakiet Bezpieczeństwa: układ rozpoznawania znaków ograniczenia prędkości, układy ostrzegania przed kolizją z funkcją hamowania awaryjnego, układ ostrzegania o niezamierzonej zmianie pasa ruchu i korekty toru jazdy, zaawansowany system wykrywania zmęczenia kierowcy
- Tempomat z funkcją rekomendacji ograniczenia prędkości
- Moduł telematyczny (Connect): m.in. połączenie alarmowe i wezwanie pomocy drogowej
- Czujniki parkowania z tyłu
- Alarm dźwiękowy ostrzegający otoczenie w trakcie manewru cofania
- System monitorujący ciśnienie w oponach, zestaw naprawczy do opon z kompresorem

Komfort
- Elektrycznie sterowane, podgrzewane lusterka zewnętrzne
- Klimatyzacja sterowana manualnie
- Elektrycznie sterowane szyby przednie
- Kolumna kierownicy regulowana przód/tył
- Zamek centralny

WYPOSAŻENIE STANDARDOWE WERSJI EV Z NAPĘDEM ELEKTRYCZNYM
PONAD WERSJE SPALINOWE

- Elektrycznie sterowany hamulec postojowy
- Układ wyboru trybów jazdy
- Manetki sterowania poziomem rekuperacji przy kierownicy
- Klimatyzacja sterowana elektronicznie
- System Multimedia z 7" ekranem i 7” cyfrowy wyświetlacz wskaźników kierowcy
- Dodatkowe usługi łączności online Connect (np. funkcje zdalne e-Remote Control)
- Ładowarka pokładowa 3-fazowa 22 kW
- Złącze szybkiego ładowania prądem stałym DC o mocy do 150 kW
- Kabel do ładowania tryb 3, złącze T2, trójfazowy (32A)
- Przyciemnione światła tylne

MODELE I WERSJE NADWOZIOWE DUCATO FURGON

Furgon L2 (2-/3-miejscowy)

L2H1 - przestrzeń ładunkowa: do 10,0 m^3
Długość/wysokość nadwozia: 5 413 / do 2 254 mm

L2H2 - przestrzeń ładunkowa: do 11,5 m^3
Długość/wysokość nadwozia: 5 413 / do 2 539 mm

Furgon L3 (2-/3-miejscowy)

L3H2 - przestrzeń ładunkowa: do 13,0 m^3
Długość/wysokość nadwozia: 5 998 / do 2 612 mm

L3H3 - przestrzeń ładunkowa: do 15,0 m^3
Długość/wysokość nadwozia: 5 998 / do 2 850 mm

Furgon L4 (2-/3-miejscowy)

L4H2 - przestrzeń ładunkowa: do 15,0 m^3
Długość/wysokość nadwozia: 6 363 / do 2 612 mm

L4H3 - przestrzeń ładunkowa: do 17,0 m^3
Długość/wysokość nadwozia: 6 363 / do 2 850 mm

Przykładowy układ europalet – Furgon:

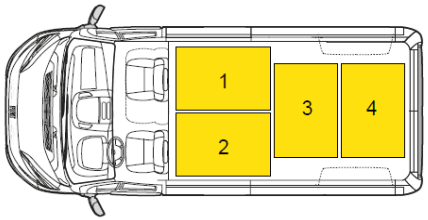

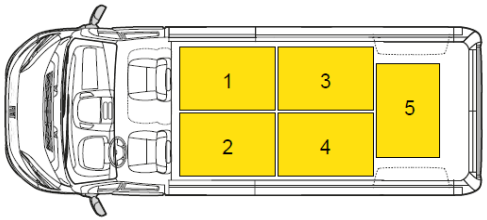

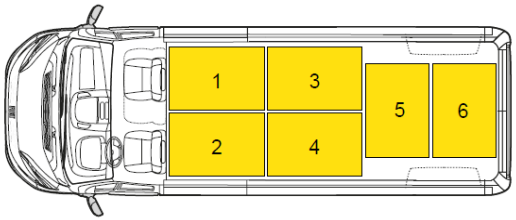

Furgon Brygadowy H2 (6-/7-miejscowy)

L2H2 - przestrzeń ładunkowa: do 9,0 m^3
Długość/wysokość nadwozia: 5 413 / do 2 524 mm

L3H2 - przestrzeń ładunkowa: do 10,5 m^3
Długość/wysokość nadwozia: 5 998 / do 2 612 mm

L4H2 - przestrzeń ładunkowa: do 12,5 m^3
Długość/wysokość nadwozia: 6 363 / do 2 612 mm

CENNIK – FIAT DUCATO FURGON

ROK PRODUKCJI 2026, ROK MODELOWY 2026. Oferta wyłącznie dla przedsiębiorców (zł netto)

Do 8 lat GWARANCJA SPECJALNA FIAT PROFESSIONAL

- O najlepszą ofertę zapytaj swojego Dealera lub sprawdź na **salon.fiatprofessional.pl**
- **Do 8 lat Gwarancji Specjalnej Fiat Professional** – przedłużona **gwarancja do 8 lat lub 160 000 km** ***
- Promocyjny **leasing 102% + GAP** dla przedsiębiorców ****
- **Ubezpieczenie od 2,5%** ceny pojazdu w pierwszym roku eksploatacji *****

		Furgon 3-osobowy							
CENY NETTO KATALOGOWE / PO RABACIE**		**2.2 Diesel 120 KM M6** Euro 6e bis	**2.2 Diesel 140 KM M6** Euro 6e bis	**2.2 Diesel 140 KM M6** HD Euro VI E*	**2.2 Diesel 140 KM A8** Euro 6e bis	**2.2 Diesel 180 KM M6** Euro 6e bis	**2.2 Diesel 180 KM A8** Euro 6e bis	**2.2 Diesel 180 KM A8** HD Euro VI E*	**ELECTRIC e 270 KM 110 kWh**
L2H1 3,0t 10,0 m³	KATALOGOWA	137 887 zł	–	–	–	–	–	–	–
	PO RABACIE	98 590 zł							
L2H1 3,3t 10,0 m³	KATALOGOWA	141 187 zł	145 387 zł	–	–	–	–	–	–
	PO RABACIE	100 950 zł	103 950 zł						
L2H1 3,5t 10,0 m³	KATALOGOWA	–	148 687 zł	–	–	–	–	–	–
	PO RABACIE		106 310 zł						
L2H2 3,0t 11,5 m³	KATALOGOWA	140 887 zł	–	–	–	–	–	–	–
	PO RABACIE	100 730 zł							
L2H2 3,3t 11,5 m³	KATALOGOWA	144 187 zł	148 387 zł	–	–	–	–	–	–
	PO RABACIE	97 900 zł	106 100 zł						
L2H2 3,5t 11,5 m³	KATALOGOWA	–	151 687 zł	151 887 zł	–	–	–	–	–
	PO RABACIE		108 460 zł	108 600 zł					
L2H2 3,5t Maxi 11,5 m³	KATALOGOWA	–	153 987 zł	–	–	161 287 zł	172 087 zł	–	–
	PO RABACIE		110 100 zł			115 320 zł	123 040 zł		
L3H2 3,3t 13,0 m³	KATALOGOWA	–	151 387 zł	–	–	–	–	–	–
	PO RABACIE		108 240 zł						
L3H2 3,5t 13,0 m³	KATALOGOWA	–	154 687 zł	154 887 zł	–	161 987 zł	–	175 087 zł	–
	PO RABACIE		110 600 zł	110 740 zł		115 820 zł		125 190 zł	
L3H2 3,5t Maxi 13,0 m³	KATALOGOWA	–	156 987 zł	–	167 787 zł	164 287 zł	175 087 zł	–	256 787 zł
	PO RABACIE		112 250 zł		119 970 zł	117 470 zł	125 190 zł		173 330 zł
L3H2 4,25t Maxi 13,0 m³	KATALOGOWA	–	–	–	–	–	–	–	261 187 zł
	PO RABACIE								176 300 zł
L3H3 3,5t Maxi 15,0 m³	KATALOGOWA	–	159 987 zł	–	–	–	178 087 zł	–	259 787 zł
	PO RABACIE		114 390 zł				127 330 zł		175 360 zł
L3H3 4,25t Maxi 15,0 m³	KATALOGOWA	–	–	–	–	–	–	–	264 187 zł
	PO RABACIE								178 330 zł
L4H2 3,5t Maxi 15,0 m³	KATALOGOWA	–	159 987 zł	157 887 zł	–	167 287 zł	178 087 zł	178 087 zł	259 787 zł
	PO RABACIE		114 390 zł	112 890 zł		119 610 zł	127 330 zł	127 330 zł	175 360 zł
L4H2 4,25t Maxi 15,0 m³	KATALOGOWA	–	–	–	–	–	–	–	264 187 zł
	PO RABACIE								178 330 zł
L4H3 3,5t Maxi 17,0 m³	KATALOGOWA	–	162 987 zł	160 887 zł	–	170 287 zł	181 087 zł	181 087 zł	262 787 zł
	PO RABACIE		116 540 zł	115 030 zł		121 760 zł	129 480 zł	129 480 zł	177 380 zł
L4H3 4,25t Maxi 17,0 m³	KATALOGOWA	–	–	–	–	–	–	–	267 187 zł
	PO RABACIE								180 350 zł

L – dostępne 3 długości nadwozia: 2 = średnia (5 413 mm), 3 = długa (5 998 mm), 4 = przedłużona (6 363 mm)
H – dostępne 3 wysokości dachu nadwozia: 1 = niska, 2 = standardowa, 3 = podwyższona
* – wersje silników "Heavy Duty" z normą Euro VIE mają homologację niekompletną i przeznaczone są do dalszej zabudowy – zapytaj Dealera o szczegóły homologacji 2. etapu

FIAT PROFESSIONAL

CENNIK – FIAT DUCATO FURGON BRYGADOWY

ROK PRODUKCJI 2026, ROK MODELOWY 2026. Oferta wyłącznie dla przedsiębiorców (zł netto)

Do 8 lat GWARANCJA SPECJALNA FIAT PROFESSIONAL

- O najlepszą ofertę zapytaj swojego Dealera lub sprawdź na **salon.fiatprofessional.pl**
- **Do 8 lat Gwarancji Specjalnej Fiat Professional** – przedłużona **gwarancja do 8 lat lub 160 000 km** ***
- Promocyjny **leasing 102% + GAP** dla przedsiębiorców ****
- **Ubezpieczenie od 2,5%** ceny pojazdu w pierwszym roku eksploatacji *****

		Furgon Brygadowy 7-osobowy							
CENY NETTO KATALOGOWE / PO RABACIE**		**2.2 Diesel 120 KM M6** Euro 6e bis	**2.2 Diesel 140 KM M6** Euro 6e bis	**2.2 Diesel 140 KM M6** HD Euro VI E	**2.2 Diesel 140 KM A8** Euro 6e bis	**2.2 Diesel 180 KM M6** Euro 6e bis	**2.2 Diesel 180 KM A8** Euro 6e bis	**2.2 Diesel 180 KM A8** HD Euro VI E	**ELECTRIC e 270 KM 110 kWh**
L2H2 3,5t 9,0 m³	KATALOGOWA	–	179 387 zł	–	–	186 687 zł	197 487 zł	–	–
	PO RABACIE		128 260 zł			133 480 zł	141 200 zł		
L3H2 3,5t Maxi 10,5 m³	KATALOGOWA	–	184 687 zł	–	195 487 zł	191 987 zł	202 787 zł	–	–
	PO RABACIE		132 050 zł		139 770 zł	137 270 zł	144 990 zł		
L3H2 4,2t Maxi 10,5 m³	KATALOGOWA	–	–	–	–	–	–	–	282 187 zł
	PO RABACIE								190 490 zł
L4H2 3,5t Maxi 12,5 m³	KATALOGOWA	–	185 187 zł	–	–	192 487 zł	203 287 zł	–	–
	PO RABACIE		132 410 zł			137 630 zł	145 350 zł		

L – dostępne długości nadwozia: 2 = średnia (5 413 mm), 3 = długa (5 998 mm), 4 = przedłużona (6 363 mm)
H – dostępna 1 wysokość dachu nadwozia: 2 = standardowa

Cennik adresowany jest do przedsiębiorców. Wszystkie ceny zawarte w niniejszym cenniku są rekomendowanymi cenami detalicznymi netto (do cen należy doliczyć podatek VAT). Podane ceny zawierają podatek akcyzowy zależny od typu homologacji i od pojemności silnika. Do podanych cen doliczana będzie opłata transportowa w wysokości 813 zł netto. Dostępność może być uzależniona od bieżących możliwości produkcyjnych lub obowiązywać do wyczerpania zapasów. Prosimy o potwierdzenie dostępności poszukiwanego modelu u Dealera marki Fiat. Samochody na składzie dealerskim mogą zawierać dodatkowe, płatne wyposażenie. Podane ceny mogą ulec zmianie bez uprzedzenia w zależności od zmian cen wprowadzonych przez producenta, jak również zmian w podatkach i przepisach celnych. Wiążące ustalenie ceny, a także specyfikacji pojazdu następuje w umowie sprzedaży zawartej z Dealerem. Informacje na temat gwarancji pojazdu, zawarte w niniejszym cenniku, nie są równoznaczne z udzieleniem gwarancji kupującemu. Gwarancja zostanie udzielona podczas sprzedaży pojazdu. Warunki gwarancji zostaną określone w dokumencie gwarancyjnym wydanym przez Dealera. Przedstawione informacje są aktualne w chwili ukazania się niniejszej publikacji. Producent zastrzega sobie w każdej chwili prawo do zmian w zakresie oferowanych modeli, ich kolorów, budowy, parametrów technicznych i wyposażenia. Przedstawione ilustracje i zdjęcia zostały zamieszczone wyłącznie w celach poglądowych i mogą różnić się od rzeczywistego wyglądu pojazdu. Niniejszy cennik nie stanowi oferty w rozumieniu prawa i jest publikowany jedynie dla celów informacyjnych bez żadnej odpowiedzialności. Klientów flotowych (firmy i przedsiębiorstwa prowadzące działalność gospodarczą bądź instytucje prowadzące działalność społeczną, zarejestrowane w Polsce i rejestrujące auto na terenie Polski) w sprawie zapytań ofertowych prosimy o kontakt z Dealerem marki Fiat.

** Ceny z rabatem promocyjnym obowiązują od 8 października 2026 i dotyczą samochodów z roku produkcji 2026. Nie łączą się z wybranymi promocjami w wersji Furgon L2H2 3,3t 120 KM. Szczegółowe informacje o promocji, w tym o wysokości rabatów dostępne są u Autoryzowanych Dealerów. Niniejsza informacja nie stanowi oferty w rozumieniu art. 66 Kodeksu cywilnego i ma charakter wyłącznie informacyjny.

*** Jeśli dobrowolnie zdecydujesz się na wykonanie przeglądu okresowego przewidzianego w planie przeglądów okresowych swojego pojazdu u Autoryzowanego Dealera marki Fiat, uzyskasz możliwość skorzystania z bezpłatnej specjalnej gwarancji obejmującej główne elementy mechaniczne pojazdu. Niniejsza specjalna gwarancja obowiązuje do daty następnego okresowego przeglądu, maksymalnie do 8 lat (uwzględniono okres obowiązywania standardowej gwarancji producenta) lub do 160 000 km (w zależności od tego, co nastąpi wcześniej) od daty pierwszej rejestracji pojazdu. Niniejsza specjalna gwarancja nie ma wpływu na standardową gwarancję producenta, która obowiązuje niezależnie od miejsca wykonywania regularnych przeglądów pojazdu. Szczegółowe informacje na temat niniejszej specjalnej gwarancji, w tym dotyczące zakresu, jej ograniczeń i warunków można znaleźć w Ogólnych Warunkach dostępnych u Autoryzowanych Dealerów marki i na stronie internetowej marki Fiat.

**** Oferta leasingu Stellantis Financial Services skierowana do przedsiębiorców z sumą opłat na poziomie 102% (oprocentowanie stałe), wyliczona dla okresu 24 miesięcy, wpłaty początkowej 45% oraz wartości wykupu 19%, według stanu na sierpień 2026 r. Oferta dotyczy tylko samochodów nowych. Do skorzystania z oferty wymagane jest Ubezpieczenie Straty Finansowej (GAP). Niniejsza informacja nie stanowi oferty w rozumieniu art. 66 Kodeksu cywilnego. Zgoda na udzielenie leasingu jest uzależniona od zdolności kredytowej Klienta ustalanej zgodnie z procedurami Leasingodawcy.

***** Pakiet ubezpieczeń OC/AC/NNW/Assistance dla pojazdów w pierwszym roku eksploatacji od 2,5% ceny pojazdu. Promocja obowiązuje do odwołania. Stała suma ubezpieczenia, brak konsumpcji sumy ubezpieczenia oraz udziału własnego, zniesiona zwyżka w przypadku pojazdów będących własnością (lub współwłasnością) osób fizycznych w wieku do 29 lat, naprawa samochodu w ASO. Zwyżki z tytułu użytkowania oraz rozszerzenia ochrony pokrywa Klient zgodnie ze stawkami Ubezpieczyciela.

FIAT PROFESSIONAL

Wyposażenie standardowe i dodatkowe Fiata Ducato Furgon		DIESEL	ELECTRIC
BEZPIECZEŃSTWO I UKŁADY WSPOMAGAJĄCE KIEROWCĘ		zł netto	zł netto
Przednie poduszki powietrzne kierowcy i pasażera	(NN01)	S	S
Przednie i boczne poduszki powietrzne kierowcy i pasażera oraz kurtynowe poduszki powietrzne. Zawierają: pojedynczy fotel pasażera 297, hamulec postojowy sterowany elektrycznie 026, półkę sufitową nad przednią szybą 835 (niedostępne z amortyzowanym fotelem 640 i tapicerką 727)	505 (NF04)	2 900	2 900
System antypoślizgowy ABS ze wspomaganiem hamowania awaryjnego BAS		S	S
System stabilizacji toru jazdy ESP® z system wspomagania ruszania na pochyłościach	392	S	S
Hamulec postojowy sterowany elektrycznie	026 (FH05)	1 300/ P	**S**
Układ optymalizacji trakcji Grip Control, ułatwiający jazdę po wymagających nawierzchniach ze wspomaganiem zjazdu ze stromych wzniesień (Hill Assist) (Zawiera: koła i opony wielosezonowe 225/75 R16)	941 (UF04)	3 200/–/ P (Worksite)	2 300/ P (Worksite)
System Connect (połączenie alarmowe, wzywanie pomocy drogowej)		S	S
Automatyczne sterowanie wycieraczkami i oświetleniem zewnętrznym – czujnik deszczu i zmierzchu.	051 (NB08)	1 050/ P (Visibility)	1 050/ P (Visibility)
Pakiet Bezpieczeństwa Układ rozpoznawania znaków ograniczenia prędkości. Układy ostrzegania przed kolizją (również pieszym lub rowerzystą) z funkcją hamowania awaryjnego. Układ ostrzegania o niezamierzonej zmianie pasa ruchu i korekty toru jazdy. Zaawansowany system wykrywania zmęczenia kierowcy z kamerą monitorującą.		S	S
Inteligentny tempomat z funkcjami rekomendacji zalecanej prędkości i ogranicznika prędkości	NHR (RG03)	S	S
Zaawansowany tempomat adaptacyjny Stop&Go. Zaawansowany układ utrzymania pojazdu w osi pasa ruchu. Zawiera: reflektory przeciwmgielne PR03	5F8 (RG35)	3 200 / P (Easy Driving)	3 200 / P (Easy Driving)
Kamera cofania (z funkcją dynamicznych linii wyznaczających trajektorię ruchu)	316 (QK13)	1 000/ P (City Pro)	1 000/ P (Business)
Cyfrowe lusterko wsteczne - kamera tylna	GRG (N201)	3 000	3 000
Czujniki parkowania z tyłu	508 (UB21)	S	S
Czujniki parkowania z przodu, tyłu i po bokach Zawierają: kamerę cofania 5F8 i reflektory przeciwmgielne LPZ	ZV8 (UB24)	3 400/ P (City Pro)	3 400/ P (Business)
Układ ostrzegania o pojeździe w martwym polu. Układ ostrzegania o ruchu poprzecznym z tyłu i z boku.	XAN (AO03)	2 100	2 100
Zdalnie sterowany zamek centralny (automatyczna blokada zamków po ruszeniu). Immobiliser.		S	S
System automatycznego sterowania zamkami drzwi i zapłonem Open&Start	GX4 (YD01)	2 200/ P (Handsfree)	2 200/ P (Business)
Dodatkowy kluczyk z funkcją zdalnego sterowania	4YV (JA17)	300	300
Alarm elektroniczny z mechaniczną blokadą przeciwkradzieżową i funkcją doryglowania zamków (deadlock)	4YR (WC05)	1 900	1 900
Alarm dźwiękowy ostrzegający w trakcie manewru cofania	01P (6R01)	S	S
System monitorujący ciśnienie w oponach (pomiar pośredni)	7B2 (UE02)	S	S
Ogranicznik prędkości do 90 km/h (standard tylko w wersji DMC 4,25t)	58E (SB13)	–	–/(S)
Cyfrowy tachograf (standard tylko w wersji DMC 4,25t)	OTK (HC09)	3 000	3 000 (S)
Zestaw naprawczy opon	499 (LV02)	S	S

S – wyposażenie standardowe wersji **P** – opcja wyposażenia dostępna w pakietach lub w ramach innych elementów wyposażenia

(–) – kreska oznacza wyposażenie niedostępne w określonej wersji

Wyposażenie standardowe i dodatkowe Fiata Ducato Furgon		DIESEL	ELECTRIC
NADWOZIE		zł netto	zł netto
Lakier bazowy		S	S
Lakier pastelowy	5CK/5CL	1 700	1 700
Lakier metaliczny	210 (0MM0)	2 900	2 900
Lakier flotowy specjalny (minimalne zamówienie 7 szt.– szczegóły u Dealerów)	AJ6 (0ME0)	6 300	6 300
Elektrycznie sterowane i podgrzewane lusterka boczne (podwójne lustro, regulowana górna część)	041 (RK04)	S	S
Elektrycznie składane lusterka boczne	341 (HU02)	900	900
Prawe drzwi boczne przesuwane bez okna		S	S
Lewe drzwi boczne przesuwane bez okna (niedostępne w L3H3, L4H3 i amortyzowanym hydraulicznie fotelem 640)	055 (PC12)	2 550	2 550
Prawe drzwi boczne przesuwane przeszklone (niedostępne w L3H3, L4H3)	520 (PC11)	850	850
Otwierane szyby przesuwne w prawych drzwiach bocznych i lewym panelu	644 (VG02)	1 700	1 700
Przyciemniane szyby w prawych drzwiach bocznych i lewym panelu	070 (VD10)	1 700	1 700
Stopień wejściowy pod prawymi drzwiami bocznymi przesuwanymi	8JU (KY04)	4 100	4 100
Tylne drzwi nieprzeszklone otwierane pod kątem 180°	516 (LL01)	S	S
Tylne drzwi nieprzeszklone otwierane pod kątem do 270° (rzeczywisty kąt otwarcia może być ograniczony drzwiami bocznymi przesuwanymi)	619 (LL02)	1 460/ P (Cargo)	1 460/ P (Cargo)
Tylne drzwi przeszklone otwierane pod kątem 180° (szyby podgrzewane)	519 (PB04)	1 900	1 900
Zderzaki przedni i tylny w kolorze czarnym, boczne listwy ochronne, lusterka i klamki w kolorze czarnym	4WH (WE54)	S	S
Zderzak przedni w kolorze nadwozia. Próg załadunkowy w kolorze czarnym. Zawiera: reflektory przeciwmgielne PR03	MBP+901 (UXAC)	1 900	1 900
Ramka osłony chłodnicy w kolorze czarnym metalicznym	(RZ34)	500	500
Plastikowe osłony ochronne przednich i tylnych nadkoli kół (standard tylko w wersji DMC 4,25t)	4BJ (XX03)	900	900/(S)
Reflektory halogenowe. Światła do jazdy dziennej.	692 (LA02)	S	S
Reflektory Full LED	9WE (LA05)	3 400	3 400
Reflektory przeciwmgielne (z funkcją doświetlania zakrętów)	LPZ (PR03)	600/ P (Visibility)	600/ P (Visibility)
Światła obrysowe LED (tylko wersje L4)	(FE09)	S/–	S/–
Zbiornik paliwa 90 litrów	738 (NO01)	S	–
Podstawa do zamontowania haka holowniczego	4HB (AQ11)	1 700	–
Hak holowniczy stały	6JA (AQ03)	2 700	–
Hak holowniczy demontowany bez narzędzi	960 (AQ05)	3 000	–
Uniwersalna ładowarka pokładowa AC 1/3-fazowa, 22 kW	1UA (LZ08)	–	**S**
Kabel ładowania trybu 3, 32 A, 3-fazowy do 22 kW, 6-metrowy	17C (LS02)	–	**S**
Złącze szybkiego ładowania prądem stałym DC o mocy do 150 kW		–	**S**
System emisji dźwięków ostrzegawczych podczas jazdy do 10 km/h		–	**S**

Biały Ice
(bazowy 549)

Szary Lanzarote
(pastelowy 385)

Szary Expedition
(pastelowy 676)

Szary Artense
(metaliczny 113)

Czarny Garphito
(metaliczny 632)

Szary Iron
(metaliczny 691)

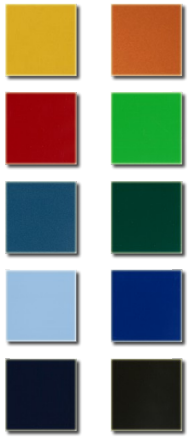

Przykładowe lakiery flotowe specjalne

Wyposażenie standardowe i dodatkowe Fiata Ducato Furgon		DIESEL	ELECTRIC
NADWOZIE – KOŁA I PODWOZIE		zł netto	zł netto
Zawieszenie tylne wzmocnione, resor dwupiórowy (niedostępne w wersji L2)	077 (SE08)	580	–
Obręcze kół stalowe 15x6,0” z oponami 215/70R15 (niedostępne w wersjach Maxi i Electric)	03G + 5PP	S/–	–
Obręcze kół stalowe 16x6,0” z oponami 215/75R16 (standard tylko w wersjach Maxi i Electric)	5EV + 5PP	S/–	S
Obręcze kół ze stopów lekkich 16x6,0”, czarno-srebrne, z oponami 215/75R16 (niedostępne z DMC 3,0 i 3,3t)	431/1LR (ZIAX/ZIBB)	2 500	2 500
Opony całoroczne (tzw. wielosezonowe) 225/75R16 (niedostępne z DMC 3,0 i 3,3t)	144 (MI32)	1 700/ P (Worksite)	1 700/ P (Worksite)
Pełnowymiarowe koło zapasowe (pod podłogą przedziału ładunkowego) z podnośnikiem	4DH (RS03)	1 000/ P (Worksite)	1 000/ P (Worksite)
Pełnowymiarowe kołpaki kół	878 (ZIAT/ZIAV)	200	200
Dolna stalowa osłona silnika	237 (FX01)	500	500
SPECJALNE PAKIETY WYPOSAŻENIA DODATKOWEGO – zapytaj Dealera o atrakcyjną ofertę pakietów dostosowanych do indywidualnych wymagań			

03G/5EV (ZIAS/ZIAU)
15/16-calowe stalowe
z małymi kołpakami

878 (ZIAT) (wersje Light)
15-calowe stalowe
z pełnymi kołpakami

878 (ZIAV) (wersje Maxi)
16-calowe stalowe
z pełnymi kołpakami

431 (ZIAX) (wersje Light)
16-calowe aluminiowe

1LR (ZIBB) (werje Maxi)
16-calowe aluminiowe

Wyposażenie standardowe i dodatkowe Fiata Ducato Furgon		DIESEL	ELECTRIC
WNĘTRZE – TAPICERKI I FOTELE		zł netto	zł netto
Tapicerka tekstylna Crepe, czarna	4MZ (BTFX)	S	S
Tapicerka tekstylna Lounge Crepe, czarna. Podwójne srebrne przeszycia, zagłówki obszyte tapicerką. Zawiera: podwójne siedzenie pasażera, z funkcjonalnością mobilnego biura – ze składanym oparciem środkowym tworzącym ruchomy stolik, obudowy mocowań foteli.	8RS (BUFX)	1 900	1 900
Tapicerka ze skóry ekologicznej Pierce, szara	727 (TJFZ)	400	400
Fotel kierowcy z regulacją w 6 kierunkach (wzdłużną, wysokości, pochylenia oparcia), z regulacją poduszki podparcia lędźwiowego, z podłokietnikiem	(WM13)	S	S
Podwójne siedzenie pasażera, nieregulowane, z podłokietnikiem	293 (WM06)	S	S
Podwójne siedzenie pasażera, z funkcjonalnością mobilnego biura: ze składanym oparciem środkowym tworzącym ruchomy stolik (tylko z tapicerką 8RS)	2QC (WM21)	P	P
Pojedynczy fotel pasażera z przodu z regulacją w 6 kierunkach (wzdłużną, wysokości, pochylenia oparcia) z regulacją poduszki podparcia lędźwiowego, z podłokietnikiem (dostępny tylko z tapicerką tekstylną Crepe)	297+454 (WM08)	500	500
Komfortowe zagłówki foteli przednich (pełne: wypełnione pianką, niedostępne z tapicerką 727)	(GI01)	S	S
Furgon Brygadowy – zabudowa firmy Snoeks: tylna kanapa 4-miejscowa stała, z zagłówkami. Schowek pod siedziskiem. Pełne wykończenie ścian bocznych i drzwi przesuwnych, z uchwytami na butelki. Przegroda kabiny stała, izolowana, z oknem. Podsufitka tekstylna z oświetleniem. Schowek nad fotelami 1. rzędu.	JC3+JCR	S / –	S / –
Amortyzowany hydraulicznie fotel kierowcy, z podłokietnikiem (tylko z tapicerką 8RS) Zawiera: hamulec postojowy sterowany elektrycznie 026. (niedostępny dla Furgonów Brygadowych, z pojedynczym fotelem pasażera 297, poduszkami bocznymi i kurtynowymi 505 i podgrzewaniem fotela kierowcy 453)	640 (RH16)	2 500	2 500
Podgrzewanie fotela kierowcy (niedostępne z amortyzowanym hydraulicznie fotelem 640)	453 (NA03)	2 500/ P (Winter)	2 500/ P (Winter)
Obudowy mocowań foteli (tylko z tapicerką 8RS)	50E (FO01)	p	P
WNĘTRZE - KABINA			
Klimatyzacja sterowana manualnie Zawiera: klimatyzowany schowek w desce rozdzielczej	025 (RE01)	S	–
Klimatyzacja sterowana elektronicznie, jednostrefowa Zawiera: klimatyzowany schowek w desce rozdzielczej	140 (RE07)	1 250/ P	**S**
Podgrzewana szyba przednia	253 (LW02)	2 900/ P (Winter)	2 900/ P (Winter)
Ogrzewanie postojowe WEBASTO z programatorem (niedostępne z tapicerką 727)	205 (XY01)	3 400/ P (Winter)	–
Przygotowanie do montażu klimatyzacji w tylnej części nadwozia *(Zawiera m.in.: usunięcie przegrody kabiny 149 – pojazd niekompletny, szczegóły u Dealerów)*	4GT (NR01)	2 300	–
Regulacja kolumny kierownicy przód-tył		S	S
Elektrycznie sterowane przednie szyby. Funkcja jednoimpulsowego sterowania oknem kierowcy.		S	S
Koło kierownicy i gałka zmiany biegów pokryte skórą	320 (VH04)	1 050/P	1 050/P
Chromowane elementy ozdobne nawiewów klimatyzacji	0XW(KL11)	350	350
Schowek i uchwyty na kubki w górnej części deski rozdzielczej		S	S
Zamykany schowek w środkowej części deski rozdzielczej	6ZQ (ME00)	450/ P (Handsfree)	450
Schowek pod fotelem kierowcy	7WV (GF01)	240/ P	240/ P
Półka sufitowa nad przednią szybą, dla kierowcy i pasażera (niedostępna z tachografem OTK i bocznymi poduszkami)	835 (JO01)	490	490
Zestaw dodatkowej ochrony przeciwpyłowej kabiny	022 (K208)	450	450

Furgon Brygadowy

Wyposażenie standardowe i dodatkowe Fiata Ducato Furgon		DIESEL	ELECTRIC
WNĘTRZE – INFORMACJA I MULTIMEDIA		zł netto	zł netto
Wyświetlacz wskaźników kierowcy 7” z komputerem pokładowym	2QF (GMBD)	1 250 / P	**S**
System Radio z łączami Bluetooth®, USB. *Zawiera: kolorowy ekran dotykowy 5", 4-głośnikowy system audio. Tuner cyfrowy DAB.* *Przyciski sterowania na kierownicy.*	2PX (ZJA6)	S	–
System Multimedia z łączami Bluetooth®, 2 x USB. *Zawiera: kolorowy ekran dotykowy 7", funkcja integracji ze smartfonem przez Apple Car- Play™ lub Android Auto™. 4-głośnikowy system audio. Tuner cyfrowy DAB. Przyciski sterowania na kierownicy.*	C7D/1RB (ZJC8)	2 150/ P (City Pro)	**S**
System Multimedia Navi z nawigacją 3D i łączami Bluetooth®, 2 x USB. *Zawiera: kolorowy ekran dotykowy 10", mapy Europy, funkcja integracji ze smartfonem przez Apple Car- Play™ lub Android Auto™. 4-głośnikowy system audio. Tuner cyfrowy DAB. Przyciski sterowania na kierownicy.* W wersji Electric: funkcje kontroli i ustawień na ekranie centralnym, m.in. wstępnego ogrzewania/chłodzenia wnętrza oraz odroczonego ładowania akumulatorów	2PZ (ZJB5)	P (Techno)	4 250/ P (Business)
Indukcyjna ładowarka baterii smartfonu	RFX (E301)	1 900/ P (Business)	1 900/ P (Business)
Dodatkowe gniazdo zasilania USB (w miejscu zapalniczki)	RS3	P (Techno)	**S**
Gniazdo zasilania 230 V	JKU (ES11)	650/ P (Handsfree)	650
Antena zintegrowana w prawym lusterku zewnętrznym	54Q (AT22)	2 500	2 500
WNĘTRZE – PRZESTRZEŃ ŁADUNKOWA			
Pełna przegroda kabiny (oddzielająca przedział pasażerski od ładunkowego – niedostępna dla Furgon Brygadowy)	149 (PX05)	S / –	S / –
Przeszklona przegroda kabiny, z szybą przesuwną (niedostępna z przygotowaniem do montażu klimatyzacji/ogrzewania 4GT, niedostępna dla Furgon Brygadowy)	199 (PX09)	250 / –	250 / –
Stała przegroda kabiny z tworzyw sztucznych z oknem, zintegrowana z siedzeniami 2. rzędu (tylko Furgon Brygadowy)		S / –	S / –
Oświetlenie przedziału ładunkowego (dwie lampki)		S	S
Oświetlenie LED przedziału ładunkowego	LHA (FC71)	450/ P (Cargo)	450/P (Cargo)
Gniazdo 12 V w przedziale ładunkowym	823 (ES02)	1000/P (Cargo)	1000/P (Cargo)
Panele do połowy wysokości ścian przestrzeni ładunkowej z laminatu Tefor (standard tylko dla wersji L4)	361 (TK02)	450/ P(Cargo)/S	450/ P(Cargo)/S
Przyłącze do konwersji (zawiera wzmocniony alternator i akumulator, szczegóły u Dealerów)	AWE (JI01)	1 200	–
Przyłącze odbioru mocy/napięcia DC 400 V, 7 kW ePTO	5R8 (4204)	–	1 700
Alternator wzmocniony 220 A	7KK (BQ01)	400/ P	–
Akumulator wzmocniony 105 Ah	782 (BF02)	400/ P	–
Uchwyty do zabezpieczania ładunku (2 na przegrodzie kabiny, 8 w podłodze wersji L2, 10 w podłodze wersjach L3 i L4)	734 (BJ01)	S	S
Uchwyty przy drzwiach ułatwiające wejście do przestrzeni ładunkowej	MNG (CR35)	450	450
SPECJALNE PAKIETY WYPOSAŻENIA DODATKOWEGO – zapytaj Dealera o atrakcyjną ofertę pakietów dostosowanych do indywidualnych wymagań			

Wyposażenie dodatkowe Fiata Ducato Furgon		DIESEL	ELECTRIC
PAKIETY WYPOSAŻENIA DODATKOWEGO		zł netto	zł netto
Pakiet dobrej widoczności „Visibility” Automatyczne sterowanie wycieraczkami i oświetleniem zewnętrznym. Reflektory przeciwmgielne z funkcją doświetlania zakrętów.		P	P
Pakiet bezpieczeństwa i komfortu „City Pro” Pakiet „**Visibility**”. Kamera cofania (z funkcją dynamicznych linii wyznaczających trajektorię ruchu). Czujniki parkowania z przodu, tyłu i po bokach. System Multimedia z kolorowym ekranem dotykowym 7". Dodatkowe gniazdo zasilania USB. Klimatyzacja sterowana elektronicznie, jednostrefowa.	JM0 (J7BL)	6 400	–
Pakiet komfortowy „Handsfree” System automatycznego sterowania zamkami drzwi i zapłonem Open&Start. Hamulec postojowy sterowany elektrycznie. Gniazdo 230 V / Zamykany schowek w środkowej części deski rozdzielczej.	AW5 (J6LR)/ AW6 (J6LT)	2 400 / 2 200	–
Pakiet zimowy „Winter” (niedostępny z tapicerką 727) Podgrzewanie fotela kierowcy. Podgrzewana szyba przednia. Schowek pod fotelem kierowcy. Wersje Diesel dodatkowo: Ogrzewanie postojowe WEBASTO z programatorem. Hamulec postojowy sterowany elektrycznie. Dodatkowe ogrzewanie w nadmuchu.	685 (KG12)	5 500	2 550
Pakiet nawigacji „Techno” System Multimedia Navi. Dodatkowe gniazdo zasilania USB. Klimatyzacja sterowana elektronicznie, jednostrefowa.	AW9 (ZJB5)	5 500/P	–
Pakiet multimedialny „Business Pro” (tylko z tapicerką 8RS) Pakiet „**Visibility**”. Pakiet „**Techno**”. Wyświetlacz wskaźników kierowcy 7”. Indukcyjna ładowarka baterii smartfonu. System automatycznego sterowania zamkami drzwi i zapłonem Open&Start. Kamera cofania (z funkcją dynamicznych linii wyznaczających trajektorię ruchu). Czujniki parkowania z przodu, tyłu i po bokach. Schowek pod fotelem kierowcy.	JM1 (J7BM)	12 100	–
Pakiet budowlany „Worksite” Układ optymalizacji trakcji Grip Control. Opony całoroczne 225/75R16. Koło zapasowe 16x6,0", z podnośnikiem.	AVW (J6LM)	3 700	2 400
Pakiet ładunkowy „Cargo” (niższa cena dla L4) Panele do połowy wysokości ścian przestrzeni ładunkowej z laminatu Tefor (tylko L2 i L3). Tylne drzwi nieprzeszklone otwierane pod kątem do 270°. Oświetlenie LED i gniazdo 12 V w przedziale ładunkowym.	C7G (J6K7) C7F (J6K8)	2 160 L4: 1 680	2 160 L4: 1 680
Pakiet automatycznej jazdy „Easy Driving” (tylko z tapicerką 8RS, tylko wersje ze skrzynią biegów A8) Tempomat adaptacyjny Stop&Go. Zaawansowany układ utrzymania pojazdu w osi pasa ruchu. Pakiet „**Visibility**”. Wyświetlacz wskaźników kierowcy 7”. Hamulec postojowy sterowany elektrycznie. Koło kierownicy i gałka zmiany biegów pokryte skórą	8JP (I401)	5 100 / –	3 400
Pakiet wspomagania i komfortu „Business Pro BEV” (tylko z tapicerką 8RS) Pakiet „**Visibility**”. System Multimedia Navi. Kamera cofania (z funkcją dynamicznych linii wyznaczających trajektorię ruchu). Czujniki parkowania z przodu, tyłu i po bokach. Indukcyjna ładowarka baterii smartfonu. System automatycznego sterowania zamkami drzwi i zapłonem Open&Start. Schowek pod fotelem kierowcy.	JMT (J7BV)	–	7 450

S – wyposażenie standardowe wersji **P** – opcja wyposażenia dostępna w pakietach lub w ramach innych elementów wyposażenia

(–) – kreska oznacza wyposażenie niedostępne w określonej wersji

Dane techniczne silników spalinowych	2.2 Diesel 120 KM	2.2 Diesel 140 KM	2.2 Diesel 140 KM	2.2 Diesel 180 KM	2.2 Diesel 180 KM
Typ silnika	turbodiesel	turbodiesel	turbodiesel	turbodiesel	turbodiesel
Skrzynie biegów	6-biegowa manualna	6-biegowa manualna	8-biegowa automatyczna	6-biegowa manualna	8-biegowa automatyczna
Norma emisji spalin	Euro 6e bis	Euro 6e bis / VI E	Euro 6e bis	Euro 6e bis	Euro 6e bis/ VI E
Pojemność skokowa, cm^3	2 184	2 184	2 184	2 184	2 184
Moc maks., kW/KM przy obr./min	88/120 przy 3 500	103/140 przy 3 500	103/140 przy 3 500	132/180 przy 3 500	132/180 przy 3 500
Maks. moment obrotowy, Nm przy obr./min	320 przy 1 400	350 przy 1 400	380 przy 1 400	380 przy 1 500	450 przy 1 500
Prędkość maksymalna, km/h	143 – 148	153 – 156	153	156 – 161	160 – 161
Pojemność zbiornika paliwa, l	90	90	90	90	90
Zużycie paliwa, cykl mieszany, l/100 km*	7,7 – 7,2	8,7 – 7,3	9,5 – 8,9	8,9 – 7,9	9,5 – 8,8
Emisja CO_2, cykl mieszany, g/km*	202 – 188	229 – 191	249 – 234	233 – 208	251 – 232
Masy Furgonów spalinowych					
Min. masa własna, kg**	2 125 – 2 150	2 125 – 2 398	2 260 – 2 423	2 195 – 2 408	2 210 – 2 423
Maks. ładowność, kg**	875 – 1 175	1 052 – 1 375	1 077 – 1 240	1 047 – 1 305	1 032 – 1 290
Dopuszczalna masa całkowita, kg	3 000 – 3 300	3 300 – 3 500	3 500	3 500	3 500
Dopuszczalna masa przyczepy z hamul./bez	2 500	2 500 – 3 000 / 750	3 000 / 750	2 500 – 3 000 / 750	2 500 – 3 000 / 750
Dopuszczalny nacisk pionowy na hak, kg	100	100 – 120	120	120	100 – 120
Dopuszczalna masa całkowita zespołu, kg	5 500 – 5 800	5 800 – 6 500	6 000	6 000 – 6 500	6 000 – 6 500
Dopuszczalne obciążenie dachu, kg	150	150	150	150	150

Dane techniczne silnika elektrycznego	e270 KM 110 kWh
Typ silnika	elektryczny
Skrzynia biegów	1-biegowa automatyczna
Napięcie nominalne, V	400
Pojemność energetyczna akumulatorów, kWh	110,6 / 97,8 netto
Moc maks., kW/KM	205 / 270
Maks. moment obrotowy, Nm	410
Prędkość maksymalna, km/h	130 (90 dla N2)
Maks. moc ładowania prądem AC / DC, kW	22 / 150
Zużycie energii, cykl mieszany (kWh/100 km)	31,2 – 26,2
Zasięg, cykl mieszany (km)	**356 – 424**
Masy Furgonów elektrycznych	
Min. masa własna, kg**	2 845 – 3 073
Maks. ładowność, kg**	580 – 1 405
Dopuszczalna masa całkowita, kg	3 500 – 4 250
Dopuszczalna masa przyczepy z hamul./bez	2400 / 750
Dopuszczalny nacisk pionowy na hak, kg	100
Dopuszczalna masa całkowita zespołu, kg	5 500
Dopuszczalne obciążenie dachu, kg	150

* Wartości zużycia paliwa lub energii oraz emisja CO_2 określone zostały na podstawie pomiarów w cyklu WLTP (światowa zharmonizowana procedura badania pojazdów lekkich), w zależności od wersji, zgodnie z Rozporządzeniami (WE) nr 715/2007, nr 2017/1153 oraz nr 2017/1151. Tabela pokazuje wartości od najwyższych do najniższych, uzyskane z uwzględnieniem wyposażenia dodatkowego pojazdu, dla wersji w europejskim standardzie wyposażenia. Na faktyczne zużycie paliwa i emisję CO_2 wpływa sposób prowadzenia pojazdu oraz inne czynniki (takie jak warunki drogowe, natężenie ruchu, stan pojazdu, ciśnienie w oponach, zainstalowane wyposażenie, obciążenie, liczba pasażerów itp.), dlatego podane wartości mogą odbiegać od rzeczywistych. Zestawienie zużycia paliwa i emisji CO_2 zawierające dane wszystkich nowych samochodów Fiat jest dostępne nieodpłatnie u Dealerów. Podane wartości zasięgu i zużycia energii elektrycznej są zgodne z procedurą badania WLTP. Podane wartości mogą się różnić w zależności od realnych warunków użytkowania i czynników takich jak np.: prędkość, oczekiwany komfort termiczny w kabinie, styl jazdy, temperatura otoczenia. Szczegółowe informacje można uzyskać w najbliższym punkcie sprzedaży. Wszystkie informacje były aktualne w momencie publikacji materiału. FCA Poland Sp. z o.o. oraz Dealerzy marki Fiat zastrzegają sobie prawo do zmian specyfikacji produktów. Aktualne informacje dostępne są na www.fiat.pl/professional oraz u Dealerów. marki Fiat.

** Masa własna z kierowcą (75 kg), ładowność pomniejszona o masę kierowcy

Komplet informacji technicznych o modelu znajdziesz w oddzielnej broszurze dostępnej na stronie www marki
(kliknij w grafikę okładki obok)

Wymiary nadwozi Furgonów	L2H1	L2H2	L3H2	L3H3	L4H2	L4H3
Długość całkowita maksymalna (L), mm	5 413	5 413	5 998	5 998	6 363	6 363
Szerokość całkowita, bez / z lusterkami, mm	2 050 / 2 690	2 050 / 2 690	2 050 / 2 690	2 050 / 2 690	2 050 / 2 690	2 050 / 2 690
Wysokość całkowita maksymalna (H), mm	2 254	2 524 – 2 539	2 524 – 2 612	2 774 – 2 850	2 534 – 2 612	2 774 – 2 850
Rozstaw osi (A), mm	3 450	3 450	4 035	4 035	4 035	4 035
Zwis przedni/zwis tylny (R), mm	948 / 1 015	948 / 1 015	948 / 1 015	948 / 1 015	948 / 1 380	948 / 1 380
Wysokość tylnego progu załadunkowego (M), mm	531 – 579	531 – 609	531 – 653	582 – 653	582 – 653	582 – 653
Szerokość bocznego otworu drzwiowego, mm	1 250	1 250	1 250	1 250	1 250	1 250
Wysokość bocznego otworu drzwiowego, mm	1 485	1 755	1 755	1 755	1 755	1 755
Szerokość tylnego otworu drzwiowego, mm	1 562	1 562	1 562	1 562	1 562	1 562
Wysokość tylnego otworu drzwiowego, mm	1 520	1 790	1 790	2 030	1 790	2 030
Wymiary przestrzeni ładunkowej Furgonów						
Maksymalna długość podłogi (E), mm - Furgon Brygadowy (z otworem pod siedziskiem):	3 120 –	3 120 b.d.	3 705 b.d.	3 705 –	4 070 b.d.	4 070 –
Długość w połowie wysokości, mm - Furgon Brygadowy:	2 914 –	2 914 1 790	3 555 2 375	3 555 –	3 920 2 740	3 920 –
Maksymalna szerokość, mm	1 870	1 870	1 870	1 870	1 870	1 870
Szerokość między nadkolami, mm	1 422	1 422	1 422	1 422	1 422	1 422
Maksymalna wysokość (po środku), mm	1 662	1 932	1 932	2 172	1 932	2 172
Maksymalna objętość całkowita, m^3 - Furgon Brygadowy:	10,0 –	11,5 9,0	13,0 10,5	15,0 –	15,0 12,5	17,0 –

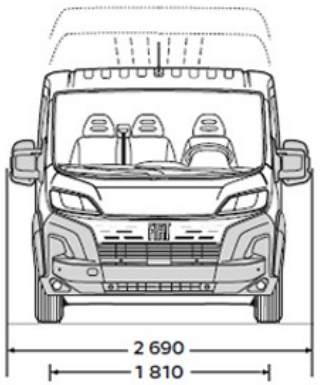

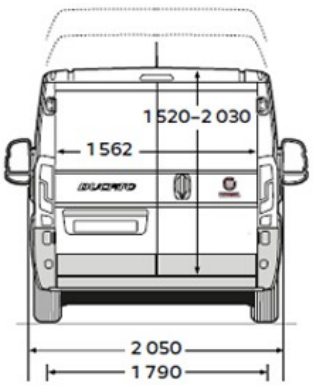

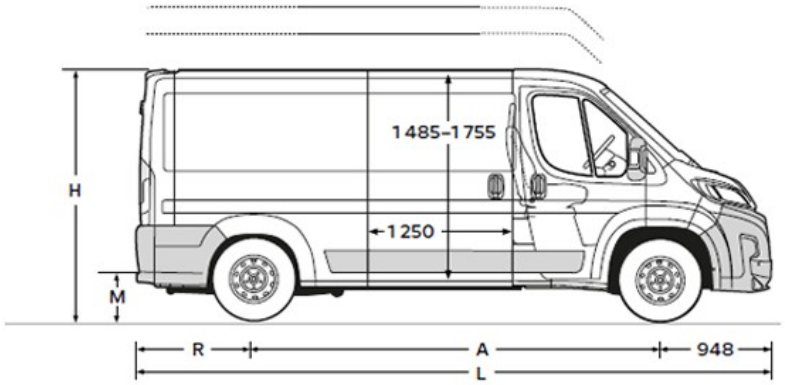

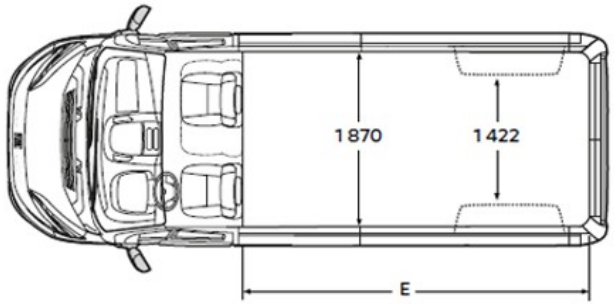

USŁUGI ŁĄCZNOŚCI MOPAR UCONNECT

Bezpłatna aplikacja Fiat to gwarancja bezpieczeństwa i przyjemności użytkowania, dzięki wygodzie zdalnej kontroli i monitorowaniu pojazdu.

FUNKCJE ZINTEGROWANE	USŁUGI BAZOWE – PAKIET CONNECT ONE	USŁUGI DODATKOWE – PAKIET CONNECT PLUS
• Łącze audio-informacyjne **Bluetooth®** • **Funkcja integracji ze smartfonem** przez WiFi/USB z Apple Car- Play™ lub Android Auto™ – udostępnianie wybranych aplikacji mobilnych na ekranie samochodu (tzw. Mirror Screen, tylko z systemami Multimedia) • Umawianie wizyty serwisowej online • Podstawowe dane dotyczące jazdy	• **Połączenie alarmowe** (czerwony przycisk SOS w konsoli dachowej) • **Wezwanie pomocy drogowej** (czarny przycisk w konsoli dachowej) • **Cyfrowa książeczka serwisowa i status pojazdu** – planowane przeglądy, powiadomienia, inne dane pojazdu • **e-Control** – funkcje zdalne tylko dla wersji elektrycznych: zarządzanie ładowaniem akumulatorów, ustawianie harmonogramów, sprawdzanie statusu naładowania, wstępne schładzanie lub ogrzewanie wnętrza • **Zdalne aktualizacje oprogramowania** „over-the-air” • **e-Coaching** – „wskazówki dnia” dotyczące zwiększania zasięgu i ograniczania kosztów użytkowania wersji Electric	• **Remote Control** – dodatkowe funkcje zdalne: blokowanie/odblokowanie zamków drzwi i włączanie świateł • **Connected Alarm** – powiadomienia push/SMS o próbie kradzieży/włamaniu (tylko z fabrycznym alarmem) • **Connected Navigation** – nawigacja online: informacje o ruchu drogowym w czasie rzeczywistym, ostrzeżenia o fotoradarach i potencjalnych niebezpieczeństwach, zdalne aktualizacje map „over-the-air”, wyszukiwanie stacji paliw lub ładowania, parkingów oraz innych punktów POI itp. • **Aplikacja eRoutes** – tylko dla modeli elektrycznych: umożliwia m.in. zaplanowanie trasy przed wyruszeniem w drogę, a następnie nawigację do celu z uwzględnieniem punktów ładownia wg stanu naładowania akumulatorów oraz pożądanego stanu naładowania po dotarciu do celu • **Funkcja rozpoznawania mowy naturalnej i ChatGPT** (tylko z fabryczną nawigacją) • **Raporty z podróży** – pełne statystyki: przebyty dystans, zużyte paliwo/energia, koszty (dane są przechowywane w chmurze i zawsze dostępne) • Usługi specjalne dla flot
Funkcjonalności dostępne w momencie dostawy pojazdu	Usługi wliczone w cenę pojazdu na 10 lat od daty rozpoczęcia gwarancji. Usługi wymagają rejestracji online i aktywacji przed rozpoczęciem użytkowania, na portalu myuconnect.fiat.com lub w aplikacji mobilnej Fiat.	Usługi wliczone w cenę pojazdu na 6 miesięcy od daty rozpoczęcia gwarancji, potem podlegają płatnej subskrypcji. Usługi wymagają rejestracji online i aktywacji przed rozpoczęciem użytkowania, na portalu myuconnect.fiat.com lub w aplikacji mobilnej Fiat.

Dowiedz się więcej
(kliknij tutaj, aby otworzyć stronę internetową na temat Usług Łączności)

Fiat informuje nowych klientów, że w przypadku pojazdów, których gwarancja rozpoczyna się od 1 lipca 2025, Usługi Łączności zawarte w pakietach Fiat Connect ONE i Fiat Connect PLUS będą się rozwijać, aby zapewnić lepsze doświadczenia użytkownika oraz dostosować się do wymagań rynkowych. Zmiany te mogą obejmować dodanie, aktualizację lub modyfikację dystrybucji usług w pakietach. Klienci są zachęcani do regularnego zapoznawania się z ogólnymi warunkami użytkowania dostępnymi na portalu myuconnect.fiat.com, aby być na bieżąco ze wszelkimi zmianami. W przypadku istotnych zmian użytkownicy zostaną o nich poinformowani.

WARUNKI GWARANCJI

- Gwarancja Specjalna Fiat Professional – do 8 lat lub 160 000 km przebiegu *
- Gwarancja umowna na wady fabryczne i powłokę lakierową – 2 lata bez limitu przebiegu
- Gwarancja umowna antyperforacyjna – 5 lat bez limitu przebiegu, pod warunkiem wykonywania wymaganych przeglądów
- Gwarancja na zespół akumulatorów trakcyjnych – do 10 lat lub 220 000 km na zachowanie min. 70% pierwotnej pojemności (przez pierwsze 2 lata bez limitu przebiegu)

Do 8 lat GWARANCJA SPECJALNA FIAT PROFESSIONAL

GWARANCJA SPECJALNA FIAT PROFESSIONAL obejmuje 2 lata standardowej gwarancji umownej producenta oraz do 6 lat specjalnej ochrony. Aby ją aktywować, należy serwisować samochód w sieci marki Fiat, zgodnie z naszym programem serwisowym. Specjalna gwarancja obowiązuje do następnego wymaganego przeglądu oraz przez maksymalnie do 8 lat lub 160 tys. km przebiegu, w zależności od tego, co nastąpi najpierw, a także z zastrzeżeniem warunków programu.

HARMONOGRAM PRZEGLĄDÓW

SILNIK	PRZEGLĄD POCZĄTKOWY	PRZEGLĄD OKRESOWY (Z WYMIANĄ OLEJU**) CO	WYMIANA ZESTAWU ROZRZĄDU I POMPY WODY CO
2.2 Diesel (B22)	0 km	50 000 km / 2 lata – cały przegląd 25 000 km / 2 lata – wymiana oleju**	150 000 km / 6 lat (lub 100 000 km / 4 lata***)
EV 136 KM	25 000 km / 1 rok	50 000 km / 2 lata	n.d.

** Konieczność wcześniejszej wymiany oleju, niż wynika to z ww. harmonogramu przeglądów, jest komunikowana ostrzeżeniem na desce rozdzielczej. Stan oleju na bieżąco analizuje pokładowy system OAM (adaptacyjny system konserwacji), w zależności od sposobu eksploatacji pojazdu. Każdy przegląd okresowy obejmuje wymianę oleju oraz filtrów: oleju (z uszczelką), paliwa ON, powietrza i kabinowego (zakres zależny od typu napędu). Powyższe dotyczy normalnych warunków eksploatacji. Np. w przypadku użytkowania głównie w mieście, olej należy wymieniać co 12 miesięcy. *** W trudnych warunkach eksploatacji.

* Jeśli dobrowolnie zdecydujesz się na wykonanie przeglądu okresowego przewidzianego w planie przeglądów okresowych swojego pojazdu u Autoryzowanego Dealera marki Fiat, uzyskasz możliwość skorzystania z bezpłatnej specjalnej gwarancji obejmującej główne elementy mechaniczne pojazdu. Niniejsza specjalna gwarancja obowiązuje do daty następnego okresowego przeglądu, maksymalnie do 8 lat (uwzględniono okres obowiązywania standardowej gwarancji producenta) lub do 160 000 km (w zależności od tego, co nastąpi wcześniej) od daty pierwszej rejestracji pojazdu. Niniejsza specjalna gwarancja nie ma wpływu na standardową gwarancję producenta, która obowiązuje niezależnie od miejsca wykonywania regularnych przeglądów pojazdu. Szczegółowe informacje na temat niniejszej specjalnej gwarancji, w tym dotyczące zakresu, jej ograniczeń i warunków można znaleźć w Ogólnych Warunkach dostępnych u Autoryzowanych Dealerów marki.

PAKIETY SERWISOWE FLEXCARE – SPOKÓJ NA DŁUGIE LATA

Dowiedz się więcej
(kliknij tutaj, aby otworzyć stronę internetową FlexCare)

	Proponowane warianty umowy: wartość opłaty**** dla wersji spalinowej	
	do 3 lat / limit 200 000 km przebiegu	**do 5 lat / limit 200 000 km przebiegu**
PRZEDŁUŻONA OCHRONA ZABEZPIECZENIE FINANSOWE USUNIĘCIA SKUTKÓW EWENTUALNYCH AWARII Naprawa i bezpłatna wymiana części wadliwych + Assistance	1 872 zł netto	5 596 zł netto
PRZEGLĄDY PLUS ROZWIĄZANIE ZAWIERAJĄCE ZRYCZAŁTOWANY KOSZT PLANOWANYCH PRZEGLĄDÓW Planowane przeglądy okresowe + Assistance	9 153 zł netto	9 546 zł netto
PEŁNA OBSŁUGA USUNIĘCIE SKUTKÓW AWARII ORAZ PRZEGLĄDY OKRESOWE Naprawa i wymiana części wadliwych + planowane przeglądy okresowe + Assistance	10 492 zł netto	13 608 zł netto
PEŁNA OBSŁUGA PLUS PEŁNE UTRZYMANIE POJAZDU PRZEZ CAŁY OKRES TRWANIA UMOWY Naprawa i wymiana części wadliwych + planowane przeglądy okresowe + samochód zastępczy + wymiana części eksploatacyjnych ulegających normalnemu zużyciu + Assistance	19 660 zł netto	27 091 zł netto

**** Proponowane warianty pakietów FlexCare nie stanowią oferty w rozumieniu art. 66 Kodeksu Cywilnego.

PROGRAM USŁUG SERWISOWYCH DLA KLIENTÓW FLOTOWYCH

Program **Serwis dla Biznesu**, kompleksowy pakiet usług serwisowych stworzony z myślą o potrzebach klientów flotowych, oferuje rabaty na części oraz atrakcyjne stałe stawki za robociznę, obejmujące przeglądy oraz wszystkie dodatkowe usługi i naprawy eksploatacyjne. I wiele innych korzyści.

Zapytaj o szczegóły
(kliknij tutaj, aby wysłać wiadomość e-mail)

ZABUDOWY I ADAPTACJE

Obok gamy wersji fabrycznych, oferujemy możliwość dalszego dostosowania wyposażenia do specyficznych wymagań użytkowych.
Współpracujemy z siecią zaufanych partnerów, realizujących specjalistyczne, certyfikowane zabudowy naszych modeli dostawczych.
To gwarancja najwyższej jakości, sprawdzonych rozwiązań, zgodności z wymogami technicznymi producenta i ograniczeniami homologacyjnymi.

Przykłady zabudowy Fiata Ducato Furgon:

- Izoterma / chłodnia wewnętrzna
- Karetka pogotowia ratunkowego
- Kamper
- Zabudowa brygadowa osobowa
- Zabudowa warsztatowo-serwisowa
- Panele ochronne podłogi i ścian oraz uchwyty

salon.fiatprofessional.pl

Uwaga – niniejsza publikacja jest wyciągiem z pełnego cennika, a dostępność niektórych elementów wyposażenia może być ograniczona lub też uzależniona od zamówienia opcji dodatkowych. Szczegółowych wyjaśnień udzielają Dealerzy marki Fiat. Każdy element i pakiet wyposażenia jest oznaczony kodem fabrycznym. Oznaczenia te znajdują się w drugiej kolumnie tabeli wyposażenia. Rekomendowane ceny detaliczne w przypadku specjalnego wyposażenia będą ważne jedynie wtedy, gdy wyposażenie to zostanie zamówione jednocześnie z danym modelem pojazdu. Podane ceny obowiązują dla modeli w lakierach bazowych – inne rodzaje lakierów dostępne są za dopłatą. Powyższe ceny mogą bez uprzedzenia ulec zmianom w zależności od zmiany cen wprowadzonych przez producenta, jak również zmian w podatkach i przepisach celnych. Niniejszy cennik unieważnia wszystkie uprzednio publikowane cenniki, które niniejszym przestają obowiązywać. Przedstawione informacje są aktualne w chwili ukazania się niniejszej publikacji. Niniejszy cennik nie stanowi oferty w rozumieniu prawa i jest publikowany jedynie dla celów informacyjnych, bez żadnej odpowiedzialności. Informacje dotyczące dostępności prezentowanych modeli oraz aktualnych cen detalicznych można uzyskać u Dealera marki Fiat. Informacje o działaniach dotyczących odzysku i recyklingu samochodów wycofanych z eksploatacji są dostępne pod adresem internetowym www.fiat.pl/professional

FCA Poland – Warszawa, 8 października 2026 r.